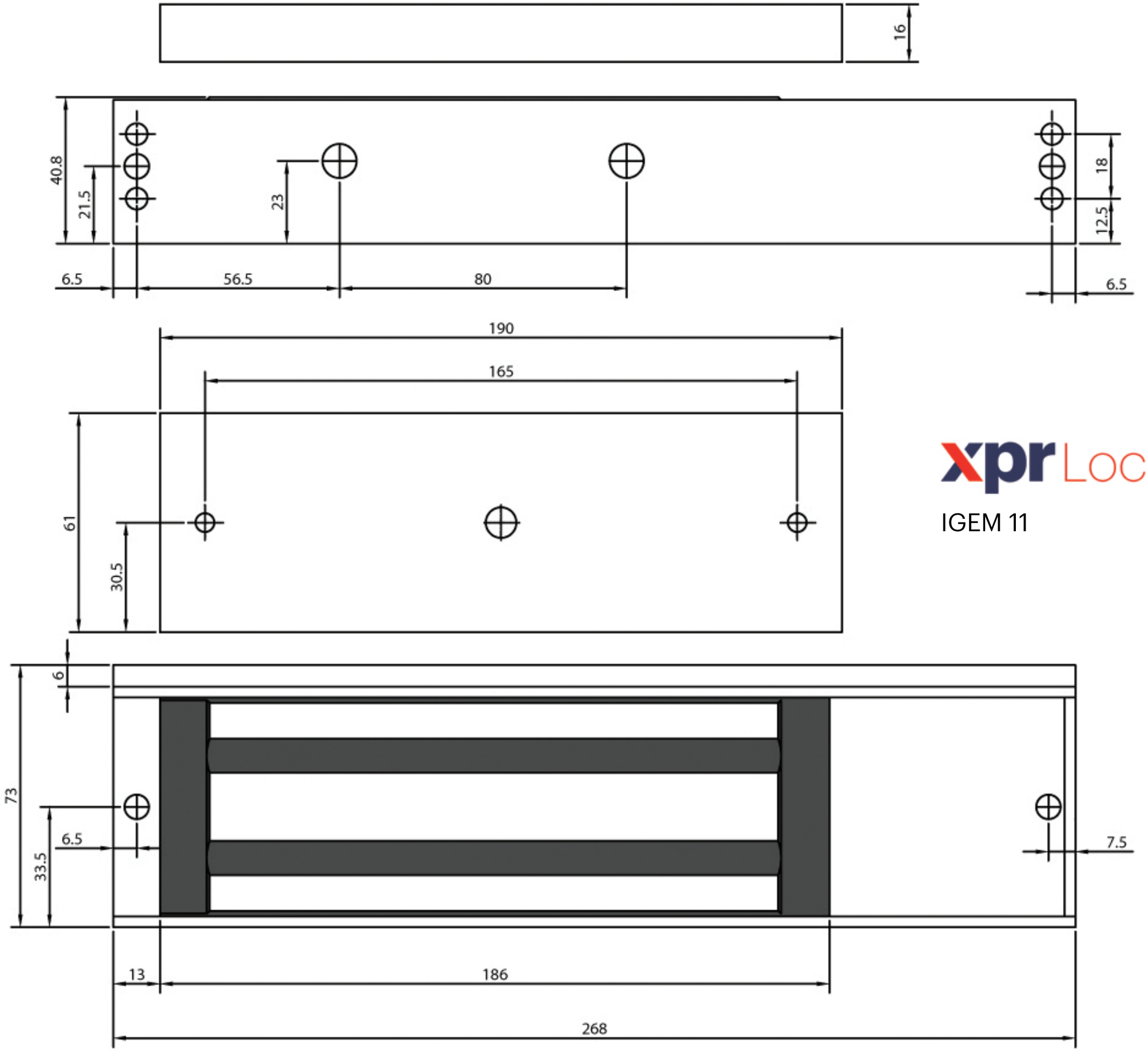

xprLocking

IGEM 11