B100PROX-EH-SA v2
B100PROX-MF-SA v2

ES

Lector biométrico independiente

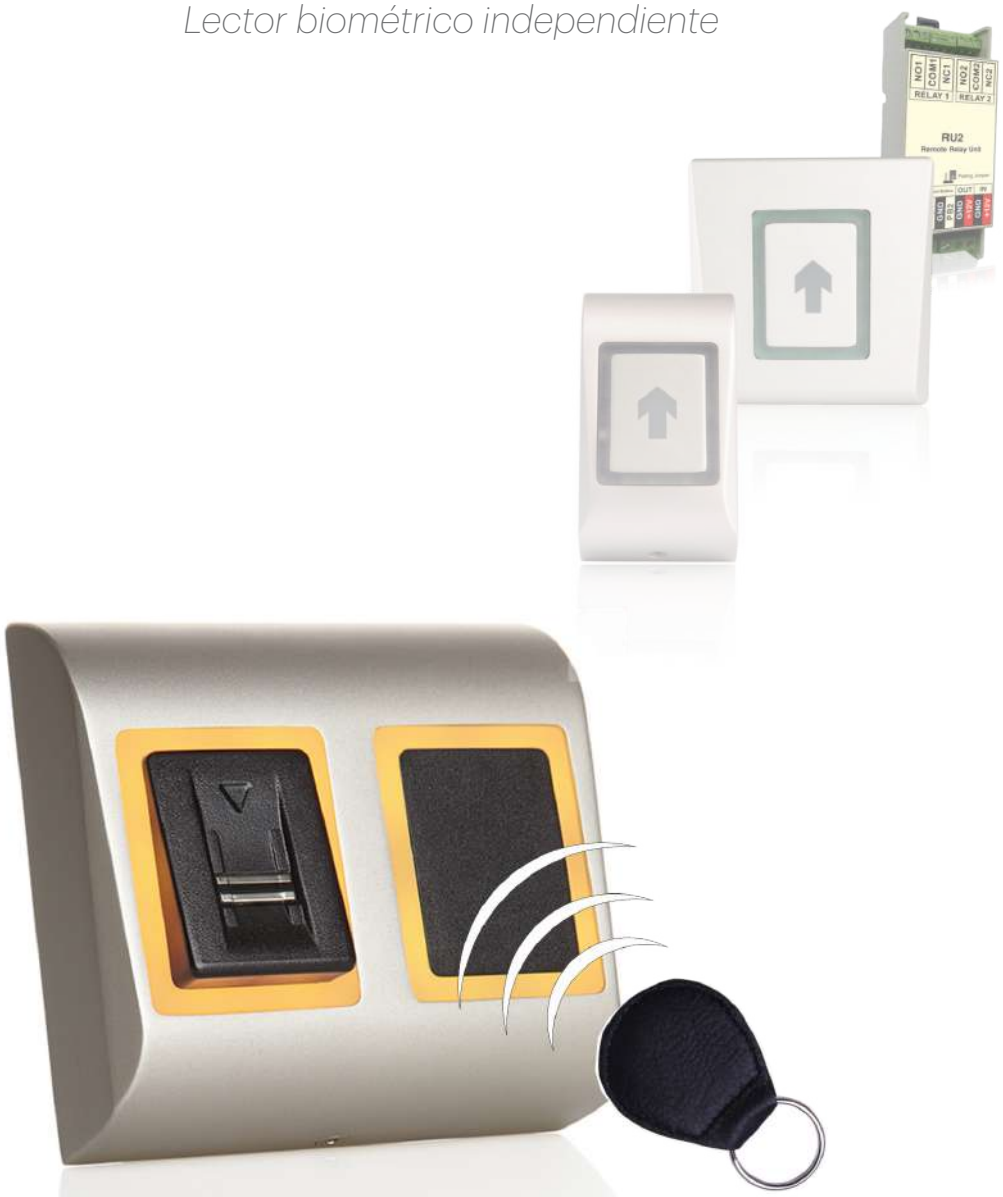

MANUAL DEL INSTALADOR

ÍNDICE

INTRODUCCIÓN 2
MONTAJE 3
ESPECIFICACIONES 4
DIAGRAMA DE APLICACIÓN 4
TÉCNICA DE DESLIZAMIENTO RECOMENDADA 5
INDICACIÓN 6
CABLEADO 6
AÑADIR DEDO ADMIN 6

ACOPLAMIENTO: LECTOR BIOMÉTRICO Y UNIDAD DE RELÉ REMOTO 7
ACOPLAMIENTO DE B100PROX-SA V2 CON DINRTT SA 7
ACOPLAMIENTO DE B100PROX-SA V2 CON RTT 7
ACOPLAMIENTO DE B100PROX-SA V2 CON RU2 7

PROGRAMACIÓN DEL ADMINISTRADOR MEDIANTE DEDO 8
AÑADIR DEDO RELÉ 1 8
AÑADIR DEDO RELÉ 2 8
AÑADIR DEDO RELÉ 1 Y 2 8
ELIMINAR DEDO 8
ELIMINAR TODOS LOS DEDOS 9
CAMBIAR DEDO ADMIN 9
CAMBIAR DEDO INSTALADOR 9
ESQUEMA DE PROGRAMACIÓN DEL ADMINISTRADOR 10

PROGRAMACIÓN DEL INSTALADOR MEDIANTE DEDO 11
CONFIGURACIÓN DEL TIEMPO DEL RELÉ 1 11
CONFIGURACIÓN DEL TIEMPO DEL RELÉ 2 11
TIMBRE ENCENDIDO/APAGADO 11
RETROILUMINACIÓN ENCENDIDA/APAGADA 11
ESQUEMA DE PROGRAMACIÓN DEL INSTALADOR 12

1. INTRODUCCIÓN

B100PROX-SA v2 es un lector de huellas dactilares de control de acceso, diseñado para facilitar la gestión de los usuarios y la configuración. El escáner está fabricado con una tecnología de detección capacitiva avanzada que proporciona algunas ventajas sobre las soluciones ópticas:
- imposibilidad casi absoluta de realizar una copia falsa de los dedos de los usuarios
- idéntico rendimiento en diferentes condiciones de luz
- buena lectura de dedos con manchas del trabajo diario

El sólido algoritmo integrado de escaneado y coincidencia ofrece una tolerancia excelente en la forma en que el dedo se desliza sobre el sensor, reduciendo al mínimo la necesidad de repetir el deslizamiento del dedo en el sensor.
El lector puede almacenar hasta 99 plantillas de dedos y 2000 tarjetas. Una plantilla está reservada para el Administrador de usuarios (Administrador), otra plantilla está reservada para la configuración del Lector (Instalador) y hasta 97 plantillas están disponibles para los usuarios.
Este manual se utiliza tanto para el B100PROX-EH-SA (Tarjetas EM/HID) como para el B100PROX-MF-SA (Tarjetas Mifare).

RECOMMENDATIONS

Consulte con el instalador el nivel de seguridad de la instalación. Existen dispositivos con relés compatibles con este lector que pueden aumentar la seguridad del sistema, en caso necesario. Uno o dos dedos registrados son suficientes para un usuario. Solicite al instalador que, antes de que abandone el centro, registre su dedo como administrador.

NOTAS

El lector utiliza la rugosidad física de las huellas dactilares para escanear el dedo. Algunos usuarios pueden tener una superficie muy plana en la punta de los dedos, lo que dificulta que el sensor reconozca correctamente las huellas dactilares. En la mayoría de los casos, se trata de niños y personas de edad avanzada. Para solucionar este problema, realice lo siguiente:
1. Pruebe con diferentes dedos del usuario hasta encontrar el dedo “mejor”.
2. Pregunte al instalador por otros modelos de lector con lector de tarjetas o teclado añadidos para otros tipos de acceso.

MANTENIMIENTO

No se necesita ningún mantenimiento especial ni periódico. Si es necesario realizar una limpieza, utilice un paño húmedo suave y limpie la suciedad con cuidado. No utilice productos químicos ni materiales que puedan rayar el sensor.

ADVERTENCIA!

Utilice únicamente los dedos para tocar el sensor. No vierta ni salpique el sensor con agua u otros líquidos. Cuando se realicen trabajos de pintura o construcción en el área circundante al lector, proteja el área del sensor del lector de posibles daños o salpicaduras de pintura. Si se necesita desmontar o reubicar el lector, deberá ponerse en contacto con un instalador autorizado para que realice el trabajo. Este producto se debe desechar de conformidad con la normativa nacional.

2. MONTAJE

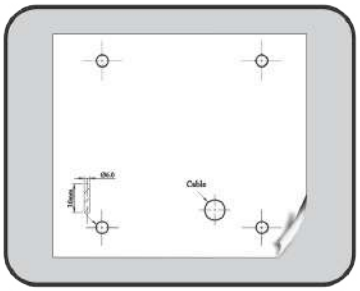

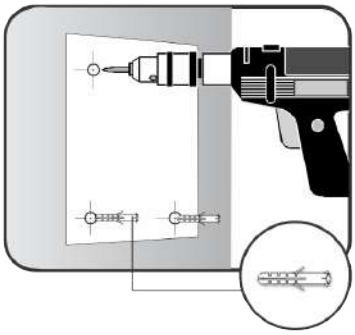

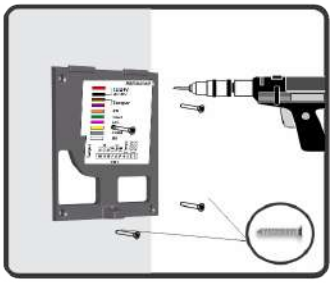

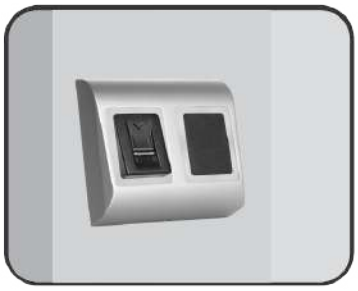

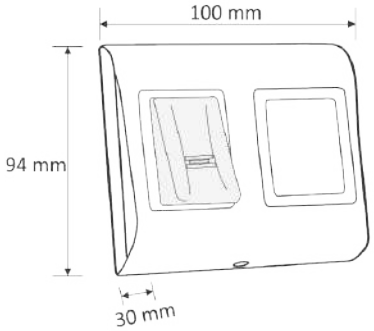

No instale el dispositivo ni el cableado cerca de una fuente de campos electromagnéticos intensos, por ejemplo, una antena transmisora de radio. No coloque el dispositivo cerca o encima de equipos de calefacción.
Durante la limpieza no pulverice ni rocíe agua u otros líquidos de limpieza. Únicamente se debe limpiar con un paño o una toalla suave.
No permita que los niños toquen el dispositivo sin supervisión.
Se debe tener en cuenta que, si el sensor se limpia con detergente, bencina o diluyente, la superficie se dañará y no se podrán introducir las huellas dactilares.
La temperatura de funcionamiento del producto se encuentra entre 0 ºC y +50 ºC. XPR™ no puede garantizar la funcionalidad del producto si no se respetan las medidas y los consejos facilitados.

3. ESPECIFICACIONES

Capacidad de huellas digitales:	97 plantillas
Capacidad de tarjetas Prox:	2000 tarjetas
Tipo de tarjeta:	Compatible con EM o HID (125KHz) - **B100PROX-EH-SA** o Mifare (13,56 Mhz; Classic 1K y 4K, Ultralight, Desfire) - **B100PROX-MF-SA**
Conexión del panel	Cable, 0.5 m
Producción:	1 relé (2A/24V CA/CC)
Entrada con botón pulsador:	Sí
Tiempo de apertura de la puerta:	Pulsar (de 1 a 30 segundos) o Conmutar (ENCENDIDO/APAGADO)
Modo de entrada:	Dedo o Tarjeta
Programación:	Mediante deslizamiento
Dedos Maestro/Admin.:	Dedo de 1 Administrador y 1 Instalador
Retroiluminación ENCENDIDA/APAGADA:	Sí
Timbre ENCENDIDO/APAGADO:	Sí
Actualización de firmware:	A través del convertidor RS-485 y aplicación de Windows
Consumo de corriente:	150 mA máx.
Fuente de alimentación:	9-14 V CC
Indicación:	Estado LED tricolor
Protección IP:	IP54 (solo para uso interno)
Temperatura de trabajo:	De 0 °C a +50 °C
Humedad operativa:	De 5% a 95% HR, sin condensación
Dimensiones (mm):	100 x 94 x 30

4. DIAGRAMA DE APLICACIÓN

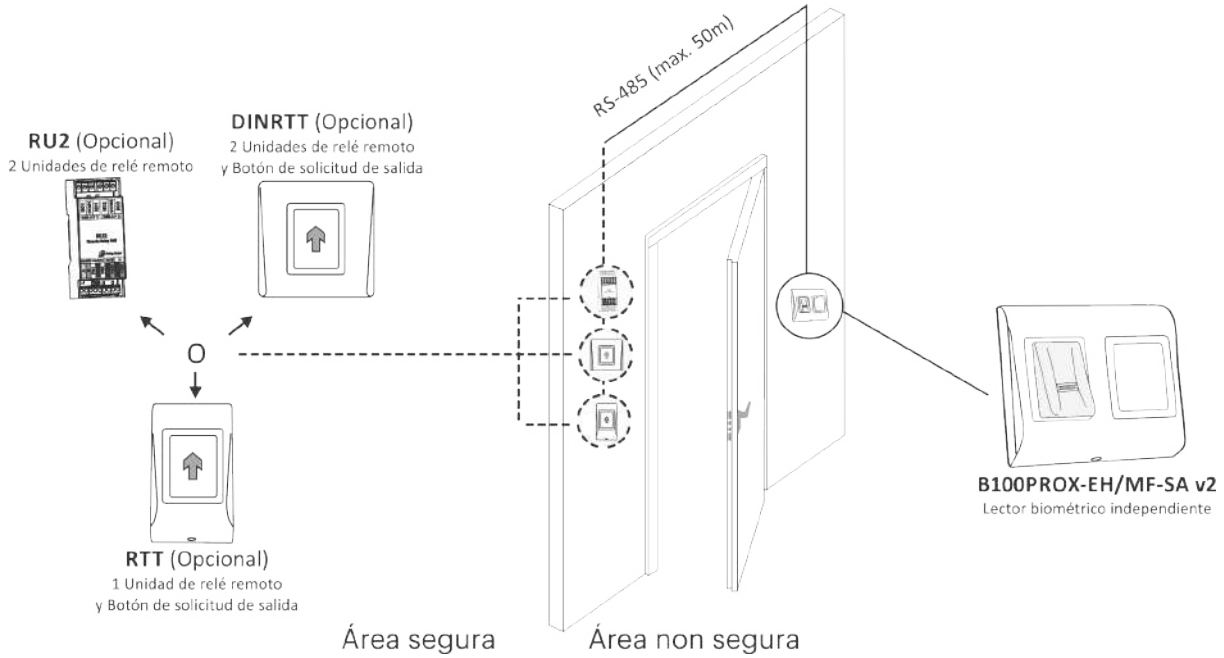

5. TÉCNICA DE DESLIZAMIENTO RECOMENDADA

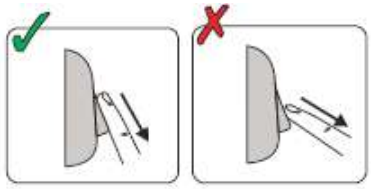

Siga las instrucciones siguientes para realizar un deslizamiento de dedo correcto. A partir de la primera articulación del dedo, se debe colocar el dedo seleccionado en el sensor de deslizamiento y desplazarlo uniformemente hacia uno mismo en un movimiento continuo.
Resultado:
Deslizamiento válido: LED de estado tricolor se muestra de color verde + Pitido de conformidad (pitido corto + largo) Deslizamiento no válido o leído erróneamente: LED de estado tricolor se muestra de color rojo + Pitido de error (3 pitidos cortos)

6. INDICACIÓN

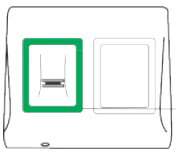

LED de estado tricolor
Verde - Acceso concedido
Rojo - Acceso denegado
Naranja - Modo inactivo

Pitido de conformidad - pitido corto + largo
Pitido de error - 3 pitidos cortos
Deslizamiento de dedo - 2 pitidos cortos

7. CABLEADO

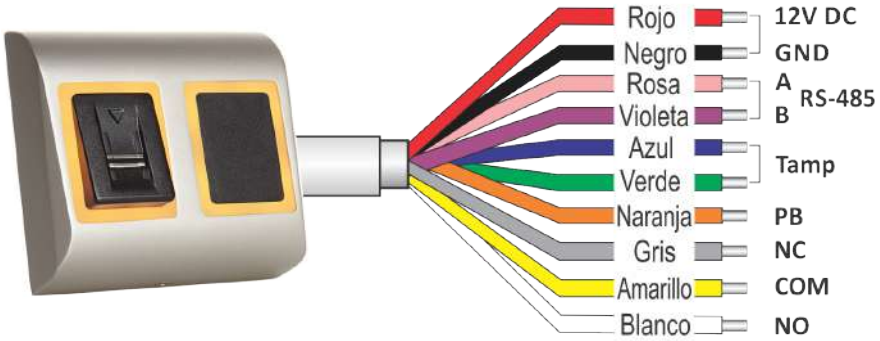

Color	Conexión
Rojo	12V DC
Negro	GND
Verde	Tamper
Azul	Tamper
Naranja	Push Button
Rosa	A (RS-485)
Violeta	B (RS-485)
Gris	NC
Amarillo	COM
Blanco	NO

Relay (2A)

Cableado B100PROX-SA con bloqueo magnético

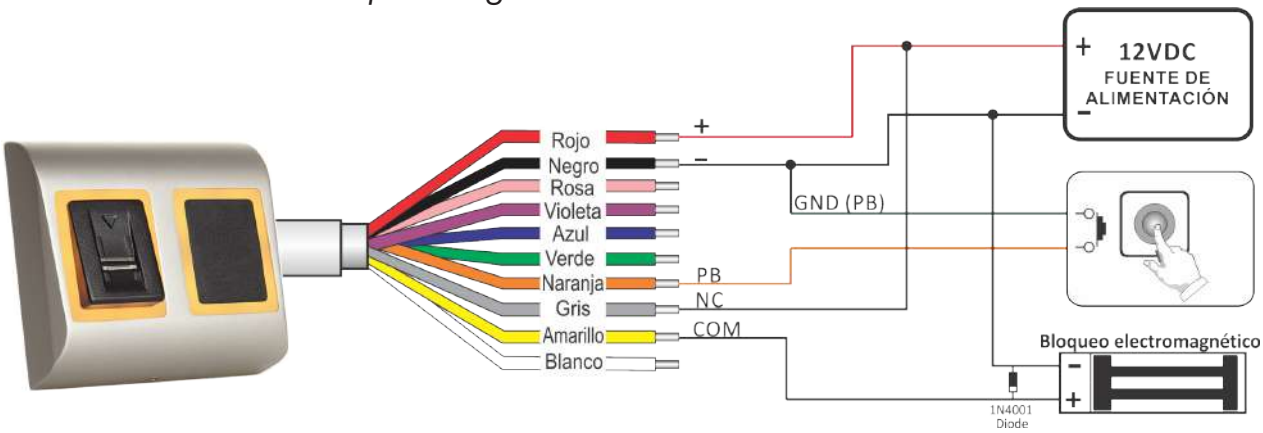

Cableado B100PROX-SA con cerradura eléctrica

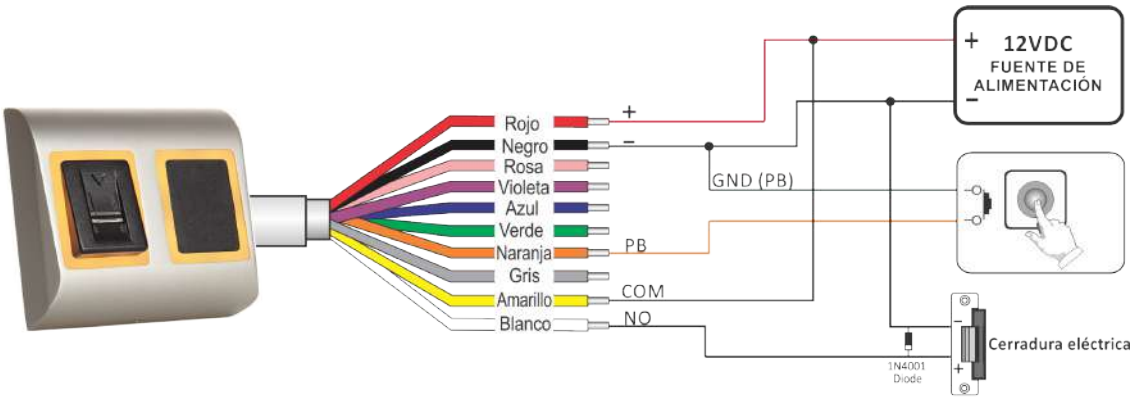

Configuración del interruptor DIP

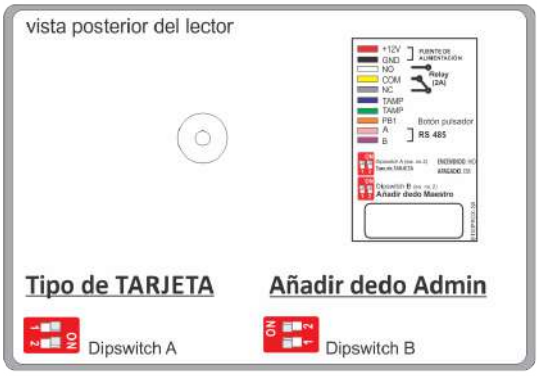

Solo en B100PROX-EH-SA v2

Dipswitch A: **Tipo de TARJETA**

ENCENDIDO: **HID**
APAGADO: **EM**

Interruptor n.º 2

Dipswitch B: **Añadir dedo Admin.**

Interruptor n.º 2

8. AÑADIR DEDO ADMIN

1. Coloque el interruptor DIP n.º 2 en la posición de ENCENDIDO.

2. Reinicie la alimentación del dispositivo.

3. Espere a que suenen un pitido largo + varios pitidos cortos

4. Coloque el interruptor DIP en la posición de APAGADO. (se detendrán los pitidos cortos)

5. Espere unos 15 segundos hasta que el LED parpadee en color naranja.

6. Deslice el dedo Maestro 6 veces mín. (Hasta que suene el pitido de conformidad)

Advertencia: *con este procedimiento también se eliminan todos los usuarios, el dedo del instalador, el código PIN del instalador y el código PIN del administrador.*
Advertencia: *con este procedimiento se desacoplará la unidad de relé conectada (RTT, DINRTT o Ru2)*

9. ACOPLAMIENTO: LECTOR BIOMÉTRICO Y UNIDAD DE RELÉ REMOTO

Si se requiere una instalación segura, el lector se puede conectar a una unidad de relé remoto en una zona segura, que también puede desempeñar la función de botón pulsador de solicitud de salida. Siga las instrucciones siguientes para acoplar ambos dispositivos o consulte el Manual del relé remoto.

Acoplamiento de B100PROX-SA v2 con DINRTT SA

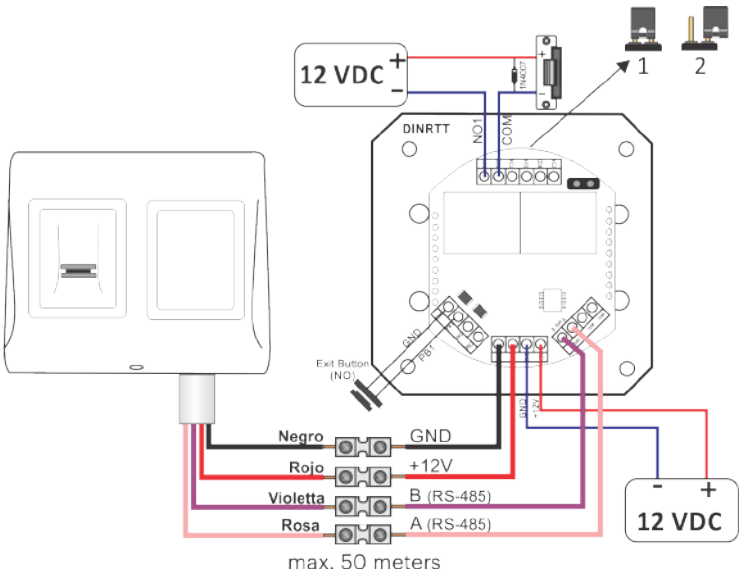

1. Cierre el Puente. DINRTT emite un pitido continuo y el LED rojo parpadea.
2. Abra el Puente
3. Espere un pitido + el pitido de conformidad (corto + corto + largo)

Tras el pitido de conformidad, el acoplamiento se ha realizado.

Acoplamiento de B100PROX-SA v2 con RTT

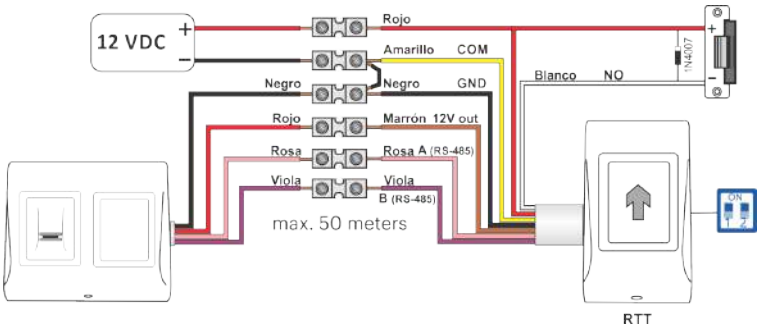

1. Coloque el interruptor DIP n.º 1 en la posición de ENCENDIDO. RTT emite un pitido continuo y el LED rojo parpadea.
2. Coloque el interruptor DIP n.º 1 en la posición de APAGADO.
3. Espere un pitido + el pitido de conformidad (corto + corto + largo)

Tras el pitido de conformidad, el acoplamiento se ha realizado.

Acoplamiento de B100PROX-SA v2 con RU2

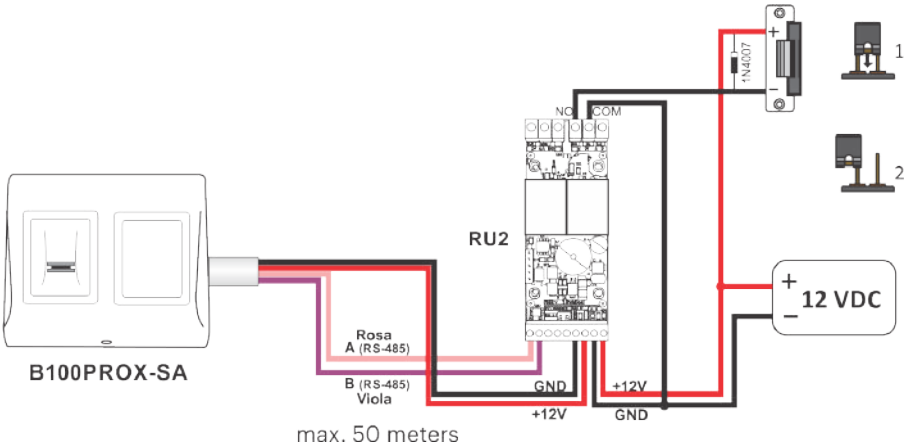

1. Coloque el Puente en posición cerrada. RU2 emite un pitido continuo y el LED rojo parpadea.
2. Coloque el Puente en posición abierta.
3. Espere un pitido + el pitido de conformidad (corto + corto + largo)

Tras el pitido de conformidad, el acoplamiento se ha realizado.

Advertencia: *el cambio del dedo ADMIN. desacoplará también la unidad de relé remoto.*

10. PROGRAMACIÓN DEL ADMINISTRADOR

Utilice los dedos índices como Administrador e Instalador. Puede utilizar el resto de dedos como dedos de acceso. El dedo del administrador se registra al final de la instalación del sistema. El registro inicial del dedo del Administrador se describe en el manual del instalador.

AÑADIR dedo Relé 1 (dedo que activará el relé 1)

Acción	*Dedo*	*Retroiluminación*	*Sonido de timbre*
Deslice el dedo Admin. 1 vez	x 1	parpadeo lento	pitido corto
Espere 5 segundos (hasta un parpadeo rápido)			pitido corto
Deslice el dedo Usuario 6 veces mín. (hasta un pitido corto + pitido largo)	x 6	parpadeo rápido	pitidos corto + largo

o

Presentar tarjeta / etiqueta 1 vez	x 1	parpadeo rápido	pitidos corto + largo

AÑADIR dedo Relé 2 (dedo que activará el relé 2)

Acción	*Dedo*	*Retroiluminación*	*Sonido de timbre*
Deslice el dedo Admin. 2 veces	x 2	parpadeo lento	pitido corto
Espere 5 segundos (hasta un parpadeo rápido)			pitido corto
Deslice el dedo Usuario 6 veces mín. (hasta un pitido corto + pitido largo)	x 6	parpadeo rápido	pitidos corto + largo

o

Presentar tarjeta / etiqueta 1 vez	x 1	parpadeo rápido	short + long beep

El relé 2 está disponible si el lector se utiliza con una unidad de relé remoto con 2 relés (DINRTT y Ru2). Consulte al instalador si el relé 2 está disponible en su sistema.

AÑADIR dedo Relé 1&2 (dedo que activará el relé 1&2)

Acción	*Dedo*	*Retroiluminación*	*Sonido de timbre*
Deslice el dedo Admin. 3 veces	x 3	parpadeo lento	pitido corto
Espere 5 segundos (hasta un parpadeo rápido)			pitido corto
Deslice el dedo Usuario 6 veces mín. (hasta un pitido corto + pitido largo)	x 6	parpadeo rápido	pitidos corto + largo

o

Presentar tarjeta / etiqueta 1 vez	x 1	parpadeo rápido	pitidos corto + largo

El relé 2 está disponible si el lector se utiliza con una unidad de relé remoto con 2 relés (DINRTT y Ru2). Consulte al instalador si el relé 2 está disponible en su sistema.

ELIMINAR dedo

Acción	*Dedo*	*Retroiluminación*	*Sonido de timbre*
Deslice el dedo Admin. 4 veces	x 4	parpadeo lento	pitido corto
Espere 5 segundos (hasta un parpadeo rápido)			pitido corto
Deslice el dedo Usuario	x1	parpadeo rápido	pitidos corto + largo

o

Presentar tarjeta / etiqueta 1 vez	x 1	parpadeo rápido	pitidos corto + largo

ELIMINAR TODOS LOS DEDOS

Acción	*Dedo*	*Retroiluminación*	*Sonido de timbre*
Deslice el dedo Admin. 4 veces	x 4	parpadeo lento	pitido corto
Espere 5 segundos (hasta un parpadeo rápido)		parpadeo lento	pitido corto
Deslice el dedo Admin. 2 veces	x2	parpadeo rápido	varios pitidos

CAMBIAR dedo ADMIN

Acción	*Dedo*	*Retroiluminación*	*Sonido de timbre*
Deslice el dedo Admin. 5 veces	x 5	parpadeo lento	pitido corto
Espere 5 segundos (hasta un parpadeo rápido)		parpadeo lento	pitido corto
Deslice el NUEVO dedo Admin. 6 veces mín.	x6	parpadeo rápido	pitidos corto + largo

CAMBIAR dedo INSTALADOR

Acción	*Dedo*	*Retroiluminación*	*Sonido de timbre*
Deslice el dedo Admin. 6 veces	x 6	parpadeo lento	pitido corto
Espere 5 segundos (hasta un parpadeo rápido)		parpadeo lento	pitidos corto + largo
Deslice el NUEVO dedo Instalador 6 veces mín.	x6	fast blinking	3 pitidos cortos

ESQUEMA DE PROGRAMACIÓN DEL ADMINISTRADOR

Deslice el dedo **ADMIN**. entre **1 y 6 veces**, dependiendo del menú deseado

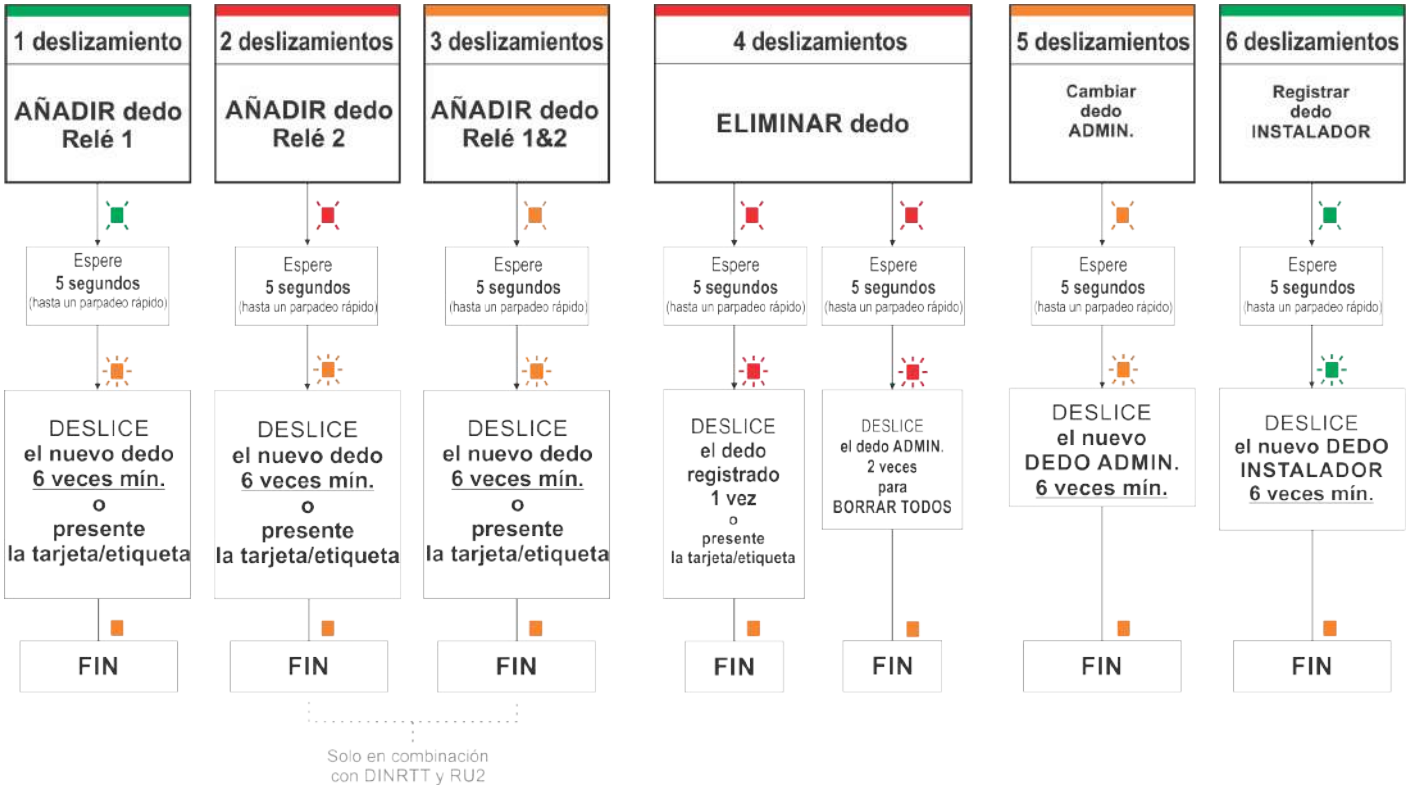

11. PROGRAMACIÓN DEL INSTALADOR

Configuración del tiempo del RELÉ 1

Acción	*Dedo*	*Retroiluminación*	*Sonido de timbre*
Deslice el dedo Instalador 1 vez pitido corto	x1	parpadeo lento	pitido corto
Espere 5 segundos (hasta un parpadeo rápido)			pitido corto
Deslice el dedo INSTALADOR e inicie el recuento de segundos	x1	parpadeo rápido	pitido de 1 segundo
Deslice el dedo INSTALADOR para detener o espere 30 segundos para poner el relé en modo de conmutación	x1	parpadeo rápido	pitidos corto + largo

Configuración del tiempo del RELÉ 2

Acción	*Dedo*	*Retroiluminación*	*Sonido de timbre*
Deslice el dedo Instalador 2 veces	x2	parpadeo lento	pitido corto
Espere 5 segundos (hasta un parpadeo rápido)			pitido corto
Deslice el dedo INSTALADOR e inicie el recuento de segundos	x1	parpadeo rápido	pitido de 1 segundo
Deslice el dedo INSTALADOR para detener o espere 30 segundos para poner el relé en modo de conmutación	x1	parpadeo rápido	pitidos corto + largo

El relé 2 está disponible si el lector se utiliza con una unidad de relé remoto con 2 relés (DINRTT y Ru2). Consulte al instalador si el relé 2 está disponible en su sistema.

TIMBRE ENCENDIDO/APAGADO

Acción	*Dedo*	*Retroiluminación*	*Sonido de timbre*
Deslice el dedo Instalador 3 veces	x3	parpadeo lento	pitido corto
Espere 5 segundos (hasta un parpadeo rápido)			pitido corto
Deslice el dedo INSTALADOR	x1	parpadeo rápido	pitidos corto + largo

RETROILUMINACIÓN ENCENDIDA/APAGADA

Acción	*Dedo*	*Retroiluminación*	*Sonido de timbre*
Deslice el dedo Instalador 4 veces	x4	parpadeo lento	pitido corto
Espere 5 segundos (hasta un parpadeo rápido)			pitido corto
Deslice el dedo INSTALADOR	x1	parpadeo rápido	pitidos corto + largo

ESQUEMA DE PROGRAMACIÓN DEL INSTALADOR

Deslice **el dedo Instalador** entre **1 y 4 veces**, dependiendo del menú deseado

Este producto cumple con los requisitos de la Directiva EMC 2014/30/UE, Directiva de Equipos Radioeléctricos 2014/53/EU. Cumple además con la Directiva RoHS2 EN50581:2012 y RoHS3 2015/863/EU.