B100PROX-EH-SA v2
B100PROX-MF-SA v2

FR

Lecteur biométrique autonome

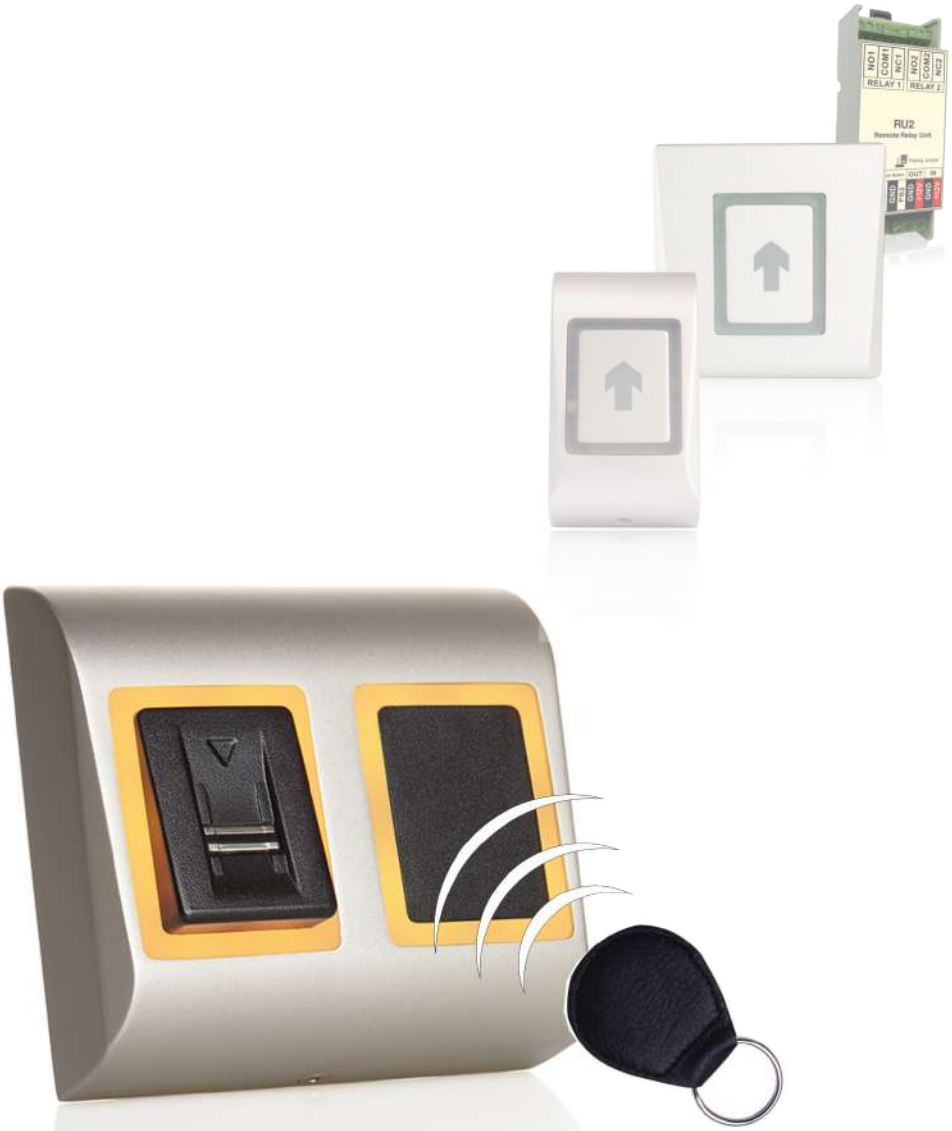

MANUEL DE L'INSTALLATEUR

CONTENUS

1. INTRODUCTION 2
2. MONTAGE 3
3. SPÉCIFICATIONS 4
4. SCHÉMA D'APPLICATION 4
5. TECHNIQUE DE BALAYAGE RECOMMANDÉE 5
6. INDICATION 6
7. CÂBLAGE 6
8. AJOUT DE L'EMPREINTE D'ADMINISTRATEUR 6

9. APPARIEMENT - LECTEUR BIOMÉTRIQUE ET UNITÉ DE RELAIS À DISTANCE 7
Appariement du B100PROX-SA avec DINRTT 7
Appariement du B100PROX-SA avec RTT 7
Appariement du B100PROX-SA avec RU2 7

10. 10. PROGRAMMATION DE L'ADMINISTRATEUR 8
AJOUTER le relais 1 d'empreinte 8
AJOUTER le relais 2 d'empreinte 8
AJOUTER le relais d'empreinte 1 et 2 8
EFFACER l'empreinte 8
EFFACER TOUTES les empreintes 9
CHANGER l'empreinte d'ADMINISTRATEUR 9
CHANGER l'empreinte d'INSTALLATEUR 9
Schéma de blocage de programmation de l'administrateur 10

11. PROGRAMMATION DE L'INSTALLATEUR 11
Régler la durée du relais 1 11
Régler la durée du relais 2 11
Signal sonore activé/Désactivé 11
Rétroéclairage activé/Désactivé 11
Schéma de blocage de programmation de l'installateur 12

1. INTRODUCTION

Le B100PROX-SA v2 est un lecteur de contrôle d'accès à empreinte digitale conçu pour la gestion simple des utilisateurs et la configuration. Le scanner a été fabriqué avec une technologie avancée de détection capacitive offrant des avantages par rapport aux solutions optiques comme ce qui suit :
- il est presque impossible de faire de fausses copies des empreintes des utilisateurs ;
- ses performances sont les mêmes dans différentes conditions d'éclairage ;
- bonne lecture des empreintes malgré les taches provoquées par les travaux quotidiens.

La constitution dans des algorithmes de balayage et de correspondance offre une excellente tolérance du glissement du doigt sur le capteur, ce qui réduit au minimum le besoin de glisser à nouveau le doigt au niveau du capteur.
Le lecteur peut mémoriser jusqu'à 99modèles d'empreinte et 2000 cartes. Un modèle est réservé à la gestion de l'utilisateur (administrateur), un autre l'est pour la configuration du lecteur (installateur) et les 97 restants le sont pour les utilisateurs.
Ce manuel décrit le B100PROX-EH-SA (cartes EM/HID) et le B100PROX-MF-SA (cartes Mifare).

CONSEILS

Consulter l'installateur pour connaître le niveau de sécurité de l'installation. Il existe des appareils équipés de relais compatibles avec ce lecteur et qui peuvent augmenter la sécurité du système au besoin. Une ou deux empreintes enregistrées suffisent pour un utilisateur. Avant qu'il ne parte, demandez à l'installateur d'enregistrer votre empreinte en tant qu'administrateur.

REMARQUES

Le lecteur utilise la rugosité physique du doigt pour le scanner. Certains utilisateurs peuvent avoir le bout des doigts très plat, cela complique la bonne reconnaissance de l'empreinte par le capteur. La plupart du temps, ce sont les empreintes des enfants et des personnes âgées. Pour résoudre ce problème, faire ce qui suit :
1. Essayer avec plusieurs doigts à empreinte d'utilisateur pour trouver le « meilleur » doigt.
2. Vérifier avec l'installateur d'autres modèles du lecteur avec un lecteur de carte ajouté ou un clavier pour un autre type d'accès.

ENTRETIEN

Aucun entretien spécifique ou périodique n'est requis. Si un nettoyage est nécessaire, utiliser un chiffon doux humidifié et retirer délicatement la saleté. Ne pas utiliser de produits chimiques ou d'objets pouvant égratigner le capteur.

AVERTISSEMENT!

Ne toucher le capteur qu'avec le doigt. Ne pas renverser d'eau ni d'autres liquides dessus, éviter aussi les éclaboussures. Lorsque le lecteur se trouve dans un endroit où ont lieu des travaux de peinture ou de construction, protéger la zone du capteur du lecteur d'éventuels dégâts ou de la peinture. Si le lecteur doit être démonté ou déplacé, contacter un installateur agréé pour cette opération. La mise au rebut de cet appareil doit être effectuée conformément à la réglementation et aux lois nationales.

2. MONTAGE

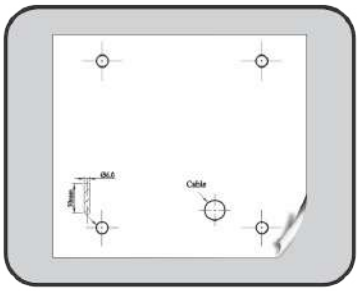

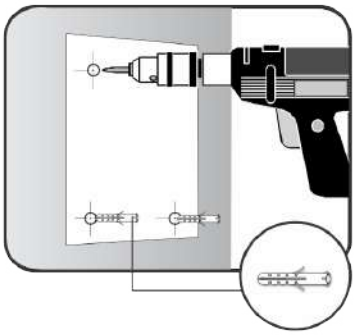

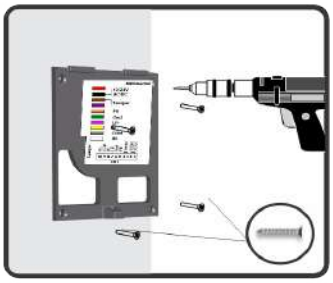

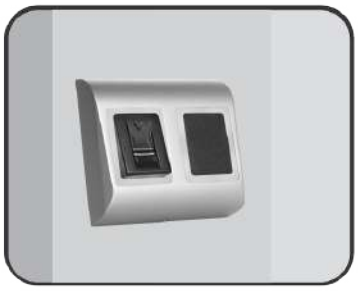

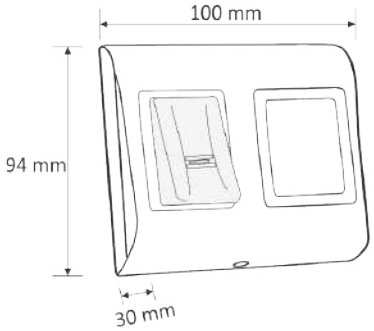

Ne pas installer l'appareil et le câblage à proximité d'une source de puissants champs magnétiques telle qu'une antenne de radio.
Ne pas placer l'appareil à côté ou au-dessus de chauffages.
En cas de nettoyage, ne pas le soumettre à la vaporisation ou l'éclaboussure d'eau ou d'autres liquides de nettoyage, mais l'essuyer délicatement à l'aide d'un tissu doux ou d'une serviette.
Ne pas laisser des enfants toucher l'appareil sans surveillance.
La température de fonctionnement du produit se situe entre 0°C et + 50°C. XPR™ ne peut garantir le bon fonctionnement du produit si les mesures et recommandations énoncées ci-dessus ne sont pas respectées.

3. SPÉCIFICATIONS

Capacité d'empreinte :	97 modèles
Capacité des cartes de proximité :	2000 cartes
Type de carte :	EM ou HID compatibles (125KHz) - **B100PROX-EH-SA** ou Mifare (13,56 Mhz; classique 1K&4K, ultralight, Desfire) - **B100PROX-MF-SA**
Câblage :	Câble de 0.5 m
Sortie :	1 x relais (2A/24V CA/CC)
Entrée par bouton-poussoir :	Oui
Durée d'ouverture de la porte :	Impulsion (1 à 30 secondes) or bascule (ACTIVÉ/DÉSACTIVÉ)
Mode de saisie :	Empreinte ou carte
Programmation :	Par glissement d'1 doigt à empreinte d'administrateur
Empreinte maître/administrateur :	Et 1 doigt à empreinte d'installateur
Rétroéclairage ACTIVÉ/DÉSACTIVÉ :	Oui
Signal sonore ACTIVÉ/DÉSACTIVÉ :	Oui
Mise à niveau de firmware :	Via convertisseur RS-485 et application Windows
Consommation de courant :	150 mA max.
Alimentation :	9-14 V CC
Indication :	LED d'état tricolore
Facteur IP :	IP54 (usage interne uniquement)
Température de fonction. :	0 °C à 50 °C
Taux d'humidité de fonction. :	5% à 95% HR sans condensation
Dimensions (mm) :	100 x 94 x 30

4. SCHÉMA D'APPLICATION

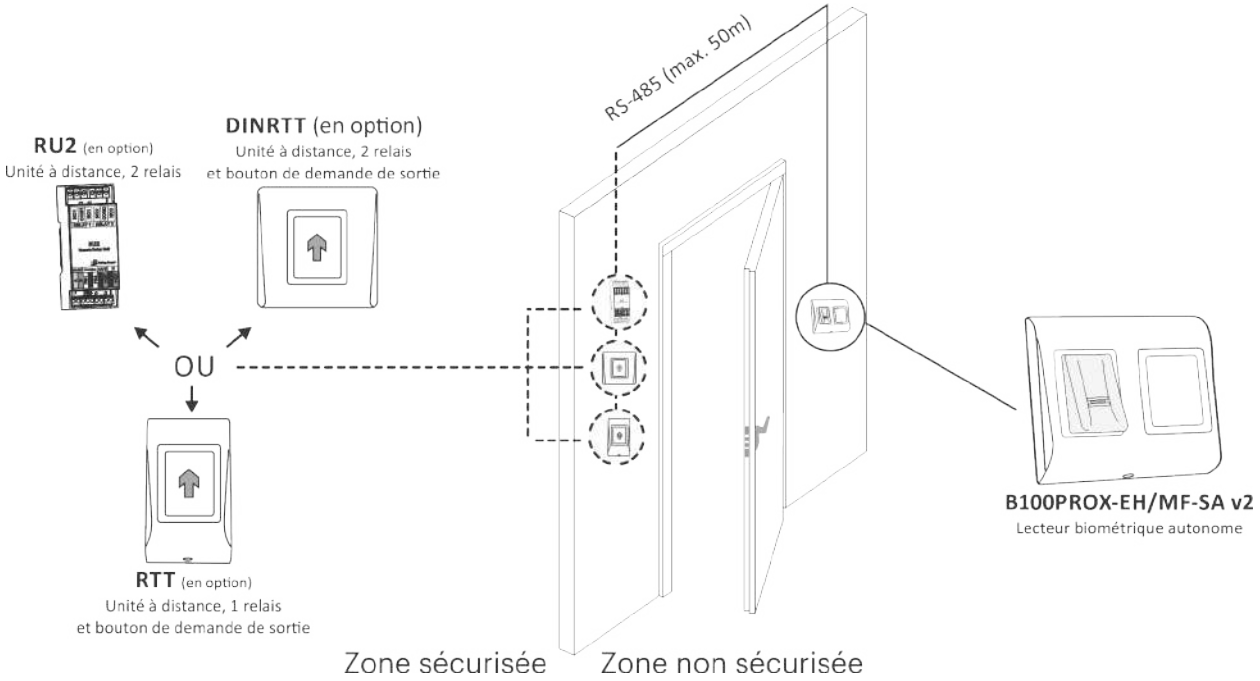

5. TECHNIQUE DE BALAYAGE RECOMMANDÉE

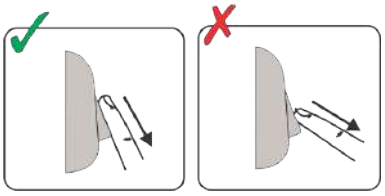

Suivre les instructions ci-dessous pour le balayage correct du doigt. En commençant depuis l'articulation du premier doigt, placer le doigt sélectionné sur le capteur à balayage et déplacer-le régulièrement vers lui-même en un mouvement constant.
Résultat :
Pour un balayage valide : La LED d'état tricolore devient verte + bip sonore OK (bip court + bip long) Pour un balayage invalide ou mal lu : La LED d'état tricolore devient rouge + bip sonore d'erreur (3 bips courts)

6. INDICATION

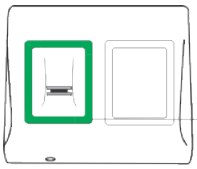

LED d'état tricolore
Vert - Accès autorisé
Rouge - Accès refusé
Orange - Mode veille

Bip OK - bip court + bip long
Bip d'erreur - 3 bips courts
Faire glisser le doigt - 2 bips courts

7. CÂBLAGE

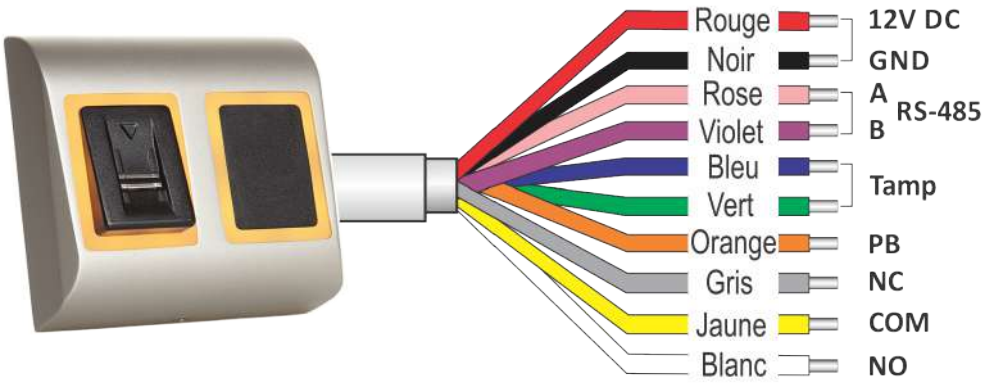

Couleur	Connexion
Rouge	12V DC
Noir	GND
Vert	Tamper
Bleu	Tamper
Orange	Push Button
Rose	A (RS-485)
Violet	B (RS-485)
Gris	NC
Jaune	COM
Blanc	NO

Relay (2A)

Câblage du B100PROX-SA avec verrouillage magnétique

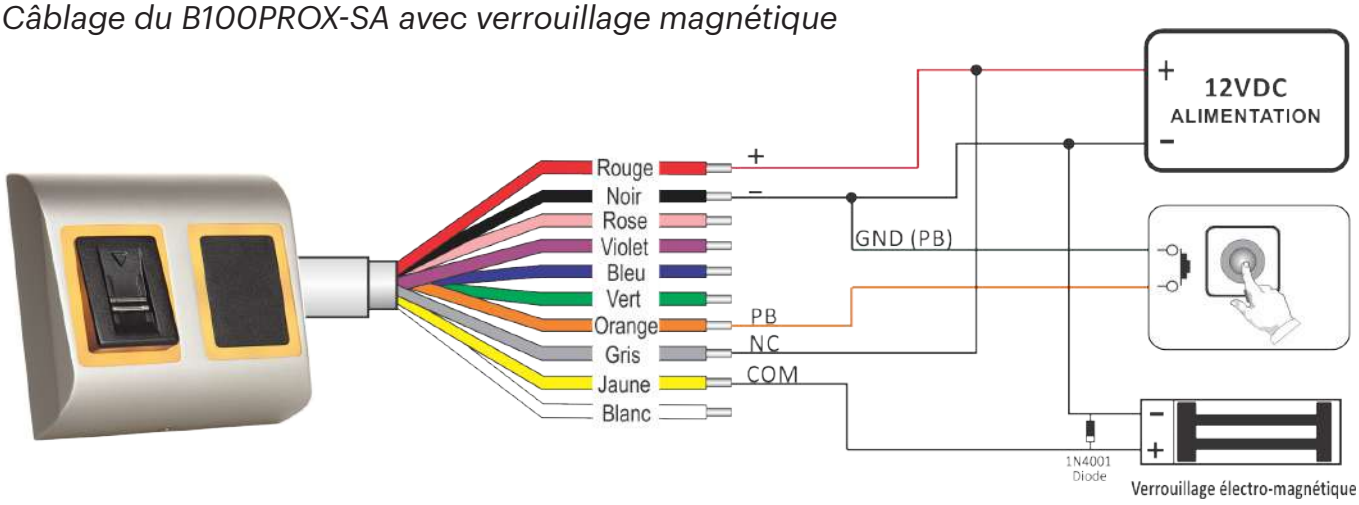

Paramètres du dipswitch

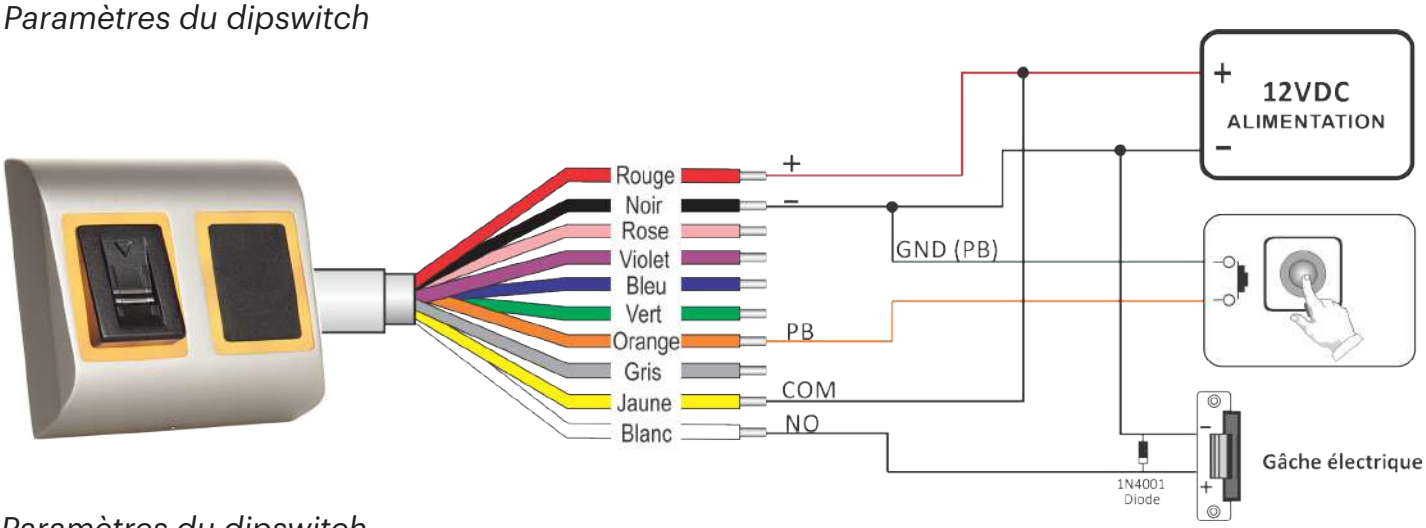

Paramètres du dipswitch

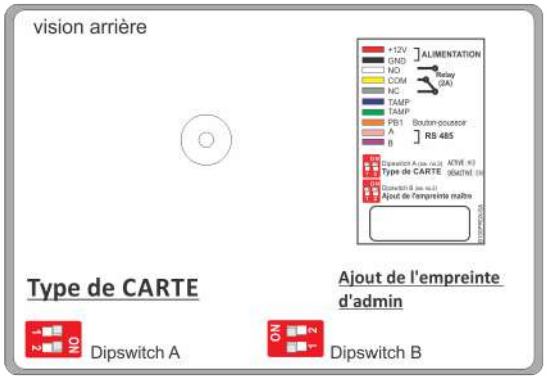

Uniquement sur B100PROX-EH-SA v2

Du Dipswitch A:**Type de carte**

ACTIVÉ: HID
DÉSACTIVÉ: EM

Interrupteur n° 2

Dipswitch B:
Ajout de l'empreinte d'administrateur

Interrupteur n° 2

8. AJOUT DE L'EMPREINTE ADMINISTRATEUR

1. Mettre le dipswitch n° 2 en position MARCHE.

2. Réinitialiser l'alimentation de l'appareil.

3. Attendre le temps d'un bip long + plusieurs bips courts

4. Mettre le dipswitch en position ARRÊT. (les bips courts s'arrêteront)

5. Attendre environ 15 secondes pour que la LED clignote en orange.

6. Faire glisser le doigt à empreinte maître au moins 6 fois. (Jusqu'au bip Ok)

Avertissement : *Cette procédure supprime aussi l'empreinte de tous les utilisateurs et d'installateur.*
Avertissement : *Cette procédure séparera l'unité de relais connectée (RTT, DINRTT ou RU2)*

9. APPARIEMENT - LECTEUR BIOMÉTRIQUE ET UNITÉ DE RELAIS À DISTANCE

Si une installation sécurisée est nécessaire, le lecteur peut être connecté à l'unité de relais à distance dans une zone sécurisée, qui joue aussi le rôle de bouton-poussoir de demande de sortie. Suivre les instructions ci-dessous pourapparier (coupler) deux appareils ou consulter le manuel du relais à distance.

Appariement du B100PROX-SA v2 avec DINRTT

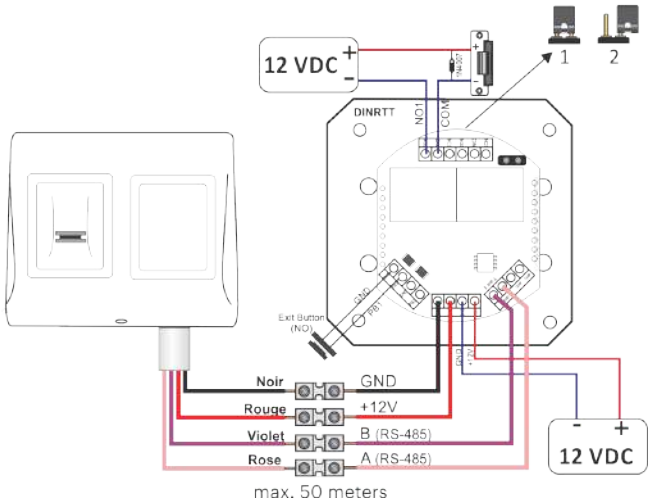

1. Fermer le cavalier. DINRTT émet un bip sonore continu et la LED rouge clignote.

2. Ouvrir le cavalier

3. Attendre le bip + bip Ok (bip court + court + long)

Après le bip Ok, le couplage est fait.

Appariement du B100PROX-SA v2 avec RTT

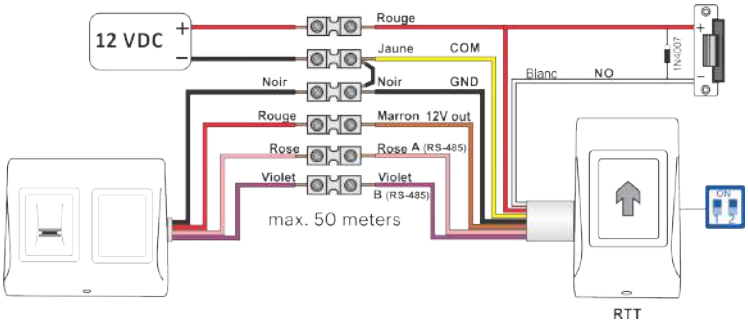

1. Mettre le dipswitch n° 1 en position MARCHE. RTT émet un bip sonore continu et la LED rouge clignote.

2. Mettre le dipswitch n° 1 en position ARRÊT.
3. Attendre le bip + bip Ok (bip court + court + long)

Après le bip Ok, le couplage est fait.

Appariement du B100PROX-SA v2 avec Ru2

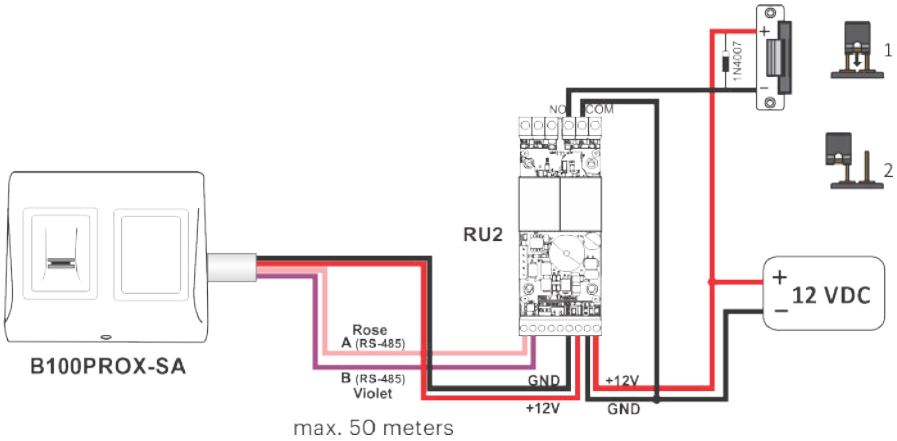

1. Mettre le cavalier en position fermée. RU2 émet un bip sonore continu et la LED rouge clignote.

2. Mettre le cavalier en position ouverte.

3. Attendre le bip + bip Ok (bip court + court + long)
Après le bip Ok, le couplage est fait.

Avertissement : *Le changement d'empreinte ADMINISTRATEUR séparera aussi l'unité de relais à distance.*

10. PROGRAMMATION DE L'ADMINISTRATEUR

Utiliser l'empreinte de l'index en tant qu'administrateur et installateur. Vous pouvez utiliser les autres doigts comme moyens d'accès. L'empreinte administrateur est enregistrée à la fin de l'installation du système. L'enregistrement initial de l'empreinte administrateur est décrit dans le manuel de l'installateur.

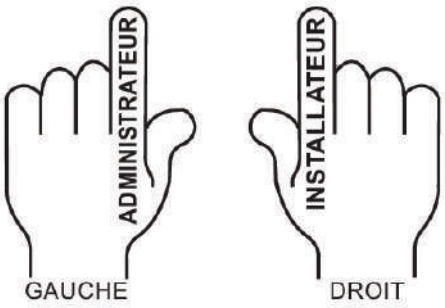

AJOUTER le relais 1 d'empreinte (empreinte qui activera le relais 1)

Action	*Empreinte*	*Rétroéclairage*	*Signal Sonore*
Faire glisser le doigt de l' empreinte administrateur 1 fois	x 1	clignotement lent	bip court
Attendre 5 secondes (jusqu'au clignotement rapide)			bip court
Faire glisser le doigt de l' empreinte d'utilisateur au moins 6 fois (jusqu'au bip court + bip long)	x 6	clignotement rapide	short + long beep

ou

Présenter la carte/l'étiquette 1 fois	x 1	clignotement rapide	bip court + bip long

AJOUTER le relais 2 d'empreinte (empreinte qui activera le relais 2)

Action	*Empreinte*	*Rétroéclairage*	*Signal Sonore*
Faire glisser le doigt de l' empreinte administrateur 2 fois	x 2	clignotement lent	bip court
Attendre 5 secondes (jusqu'au clignotement rapide)			bip court
Faire glisser le doigt de l' empreinte d'utilisateur au moins 6 fois (jusqu'au bip court + bip long)	x 6	clignotement rapide	bip court + bip long

ou

Présenter la carte/l'étiquette 1 fois	x 1	clignotement rapide	bip court + bip long

Le relais 2 est disponible si le lecteur est utilisé avec l'unité de relais à distance avec 2 relais (DINRTT et RU2). Consultez l'installateur si le relais 2 est disponible dans votre système.

AJOUTER le relais 1 et 2 d'empreinte (empreinte qui activera le relais 1 et 2)

Action	*Empreinte*	*Rétroéclairage*	*Signal Sonore*
Faire glisser le doigt de l' empreinte administrateur 3 fois	x 3	clignotement lent	bip court
Attendre 5 secondes (jusqu'au clignotement rapide)			bip court
Faire glisser le doigt de l' empreinte d'utilisateur au moins 6 fois (jusqu'au bip court + bip long)	x 6	clignotement rapide	bip court + bip long

ou

Présenter la carte/l'étiquette 1 fois	x 1	clignotement rapide	bip court + bip long

Le relais 2 est disponible si le lecteur est utilisé avec l'unité de relais à distance avec 2 relais (DINRTT et RU2). Consultez l'installateur si le relais 2 est disponible dans votre système.

EFFACER l'empreinte

Action	*Empreinte*	*Rétroéclairage*	*Signal Sonore*
Faire glisser le doigt de l' empreinte administrateur 4 fois	x 4	clignotement lent	bip court
Attendre 5 secondes (jusqu'au clignotement rapide)			bip court
Faire glisser le doigt de l' empreinte administrateur	x1	clignotement rapide	bip court + bip long

ou

Présenter la carte/l'étiquette 1 fois	x 1	clignotement rapide	bip court + bip long

SUPPRIMER TOUTES les empreintes et cartes

Action	*Empreinte*	*Rétroéclairage*	*Signal Sonore*
Faire glisser le doigt de l' empreinte administrateur 4 fois	x 4	clignotement lent	bip court
Attendre 5 secondes (jusqu'au clignotement rapide)		clignotement lent	bip court
Faire glisser le doigt de l' empreinte administrateur 2 fois	x2	clignotement rapide	bips multiples

CHANGER l'empreinte d'ADMINISTRATEUR

Action	*Empreinte*	*Rétroéclairage*	*Signal Sonore*
Faire glisser le doigt de l' empreinte administrateur 5 fois	x 5	clignotement lent	bip court
Attendre 5 secondes (jusqu'au clignotement rapide)		clignotement lent	bip court
Faire glisser UN NOUVEAU doigt de l' empreinte administrateur au moins 6 fois	x6	clignotement rapide	bip court + bip long

CHANGER l'empreinte d'INSTALLATEUR

Action	*Empreinte*	*Rétroéclairage*	*Signal Sonore*
Faire glisser le doigt de l' empreinte administrateur 6 fois	x 6	clignotement lent	bip court
Attendre 5 secondes (jusqu'au clignotement rapide)		clignotement lent	bip court + bip long
Faire glisser le NOUVEAU doigt de l' empreinte administrateur au moins 6 fois	x6	clignotement rapide	3 bips courts

SCHÉMA DE BLOCAGE DE PROGRAMMATION DE L'ADMINISTRATEUR

Faire glisser le doigt à empreinte **d'ADMINISTRATEUR 1 à 6 fois** en fonction du menu souhaité

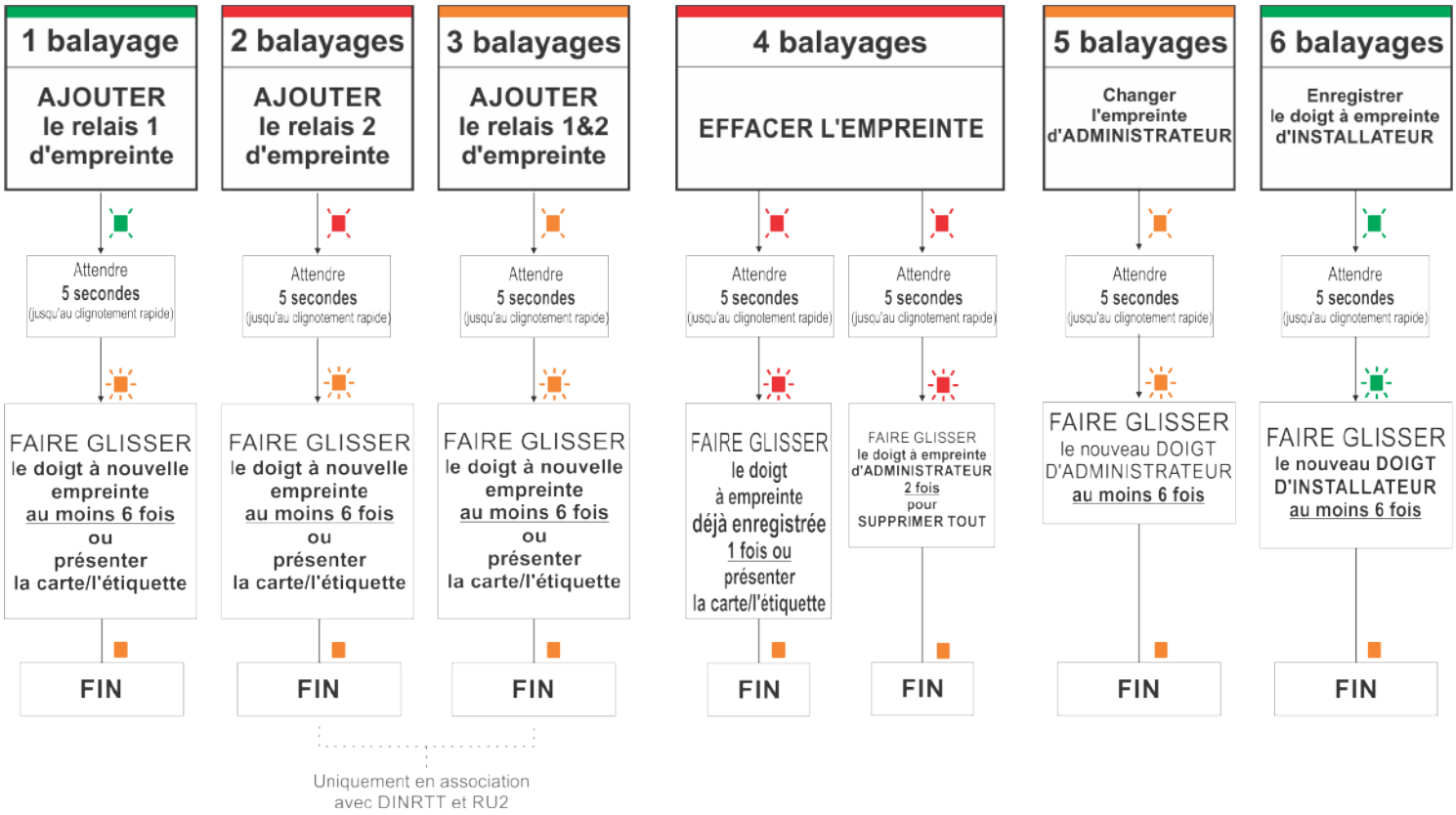

11. PROGRAMMATION DE L'INSTALLATEUR

Régler la durée du RELAIS 1

Action	*Empreinte*	*Rétroéclairage*	*Signal Sonore*
Faire glisser le doigt de l' empreinte administrateur 1 fois	x1	clignotement lent	bip court
Attendre 5 secondes (jusqu'au clignotement rapide)			bip court
Faire glisser le doigt de l' empreinte administra-teuret commencer à compter les secondes	x1	clignotement rapide	retentit à 1 seconde
Faire glisser le doigt de l' empreinte administrateur pour arrêter ou attendre 30 secondes pour mettre le relais en mode bascule	x1	clignotement rapide	bip court + bip long

Régler la durée du RELAIS 2

Action	*Empreinte*	*Rétroéclairage*	*Signal Sonore*
Faire glisser le doigt de l' empreinte administrateur 2 fois	x2	clignotement lent	bip court
Attendre 5 secondes (jusqu'au clignotement rapide)			bip court
Faire glisser le doigt de l' empreinte administrateur et commencerà compter les secondes	x1	clignotement rapide	retentit à 1 seconde
Faire glisser le doigt de l' empreinte administrateur pour arrêter ou attendre 30 secondes pour mettre le relais en mode bascule	x1	clignotement rapide	bip court + bip long

Le relais 2 est disponible si le lecteur est utilisé avec l'unité de relais à distance avec 2 relais (DINRTT et RU2). Consultez l'installateur si le relais 2 est disponible dans votre système.

SIGNAL SONORE ACTIVÉ/DÉSACTIVÉ

Action	*Empreinte*	*Rétroéclairage*	*Signal Sonore*
Faire glisser le doigt de l' empreinte administrateur 3 fois	x3	clignotement lent	bip court
Attendre 5 secondes (jusqu'au clignotement rapide)			bip court
Faire glisser le doigt à empreinte d'installateur	x1	clignotement rapide	bip court + bip long

RÉTROÉCLAIRAGE ACTIVÉ/DÉSACTIVÉ

Action	*Empreinte*	*Rétroéclairage*	*Signal Sonore*
Faire glisser le doigt de l' empreinte administrateur 4 fois	x4	clignotement lent	bip court
Attendre 5 secondes (jusqu'au clignotement rapide)			bip court
Faire glisser le doigt à empreinte d'installateur	x1	clignotement rapide	bip court + bip long

SCHÉMA DE BLOCAGE DE PROGRAMMATION DE L'INSTALLATEUR

Faire glisser le doigt à empreinte **ADMINISTRATEUR 1 à 4** fois en fonction du menu souhaité

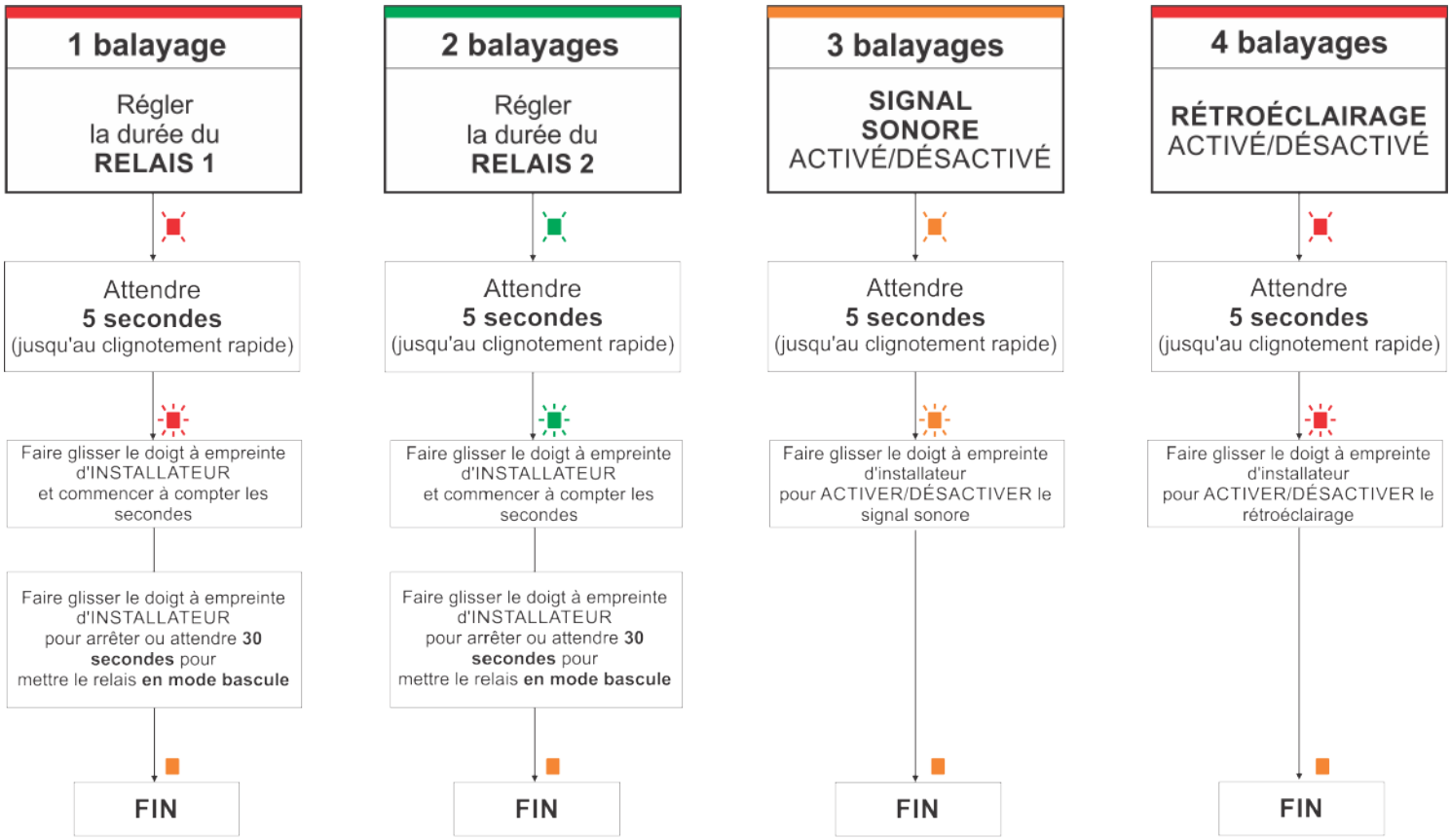

Ce produit est conforme aux exigences de la directive CEM 2014/30/UE, directive sur les équipements radio 2014/53/EU.
En outre, il est conforme à la directive RoHS2 EN50581:2012 et RoHS3 2015/863/EU.