B100PROX-EH-SA v2
B100PROX-MF-SA v2

IT

Lector biométrico independiente

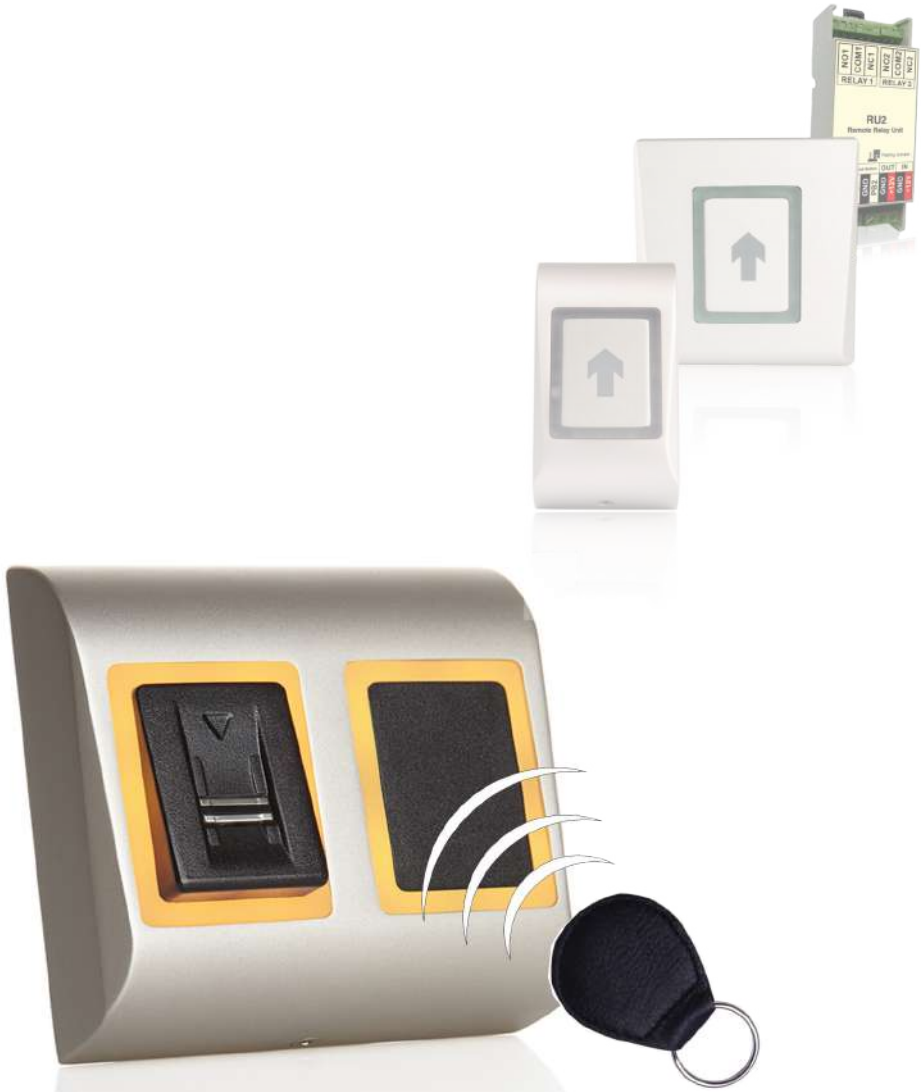

MANUALE PER L'INSTALLATORE

INDICE

1. INTRODUZIONE 2
2. INSTALLAZIONE 3
3. SPECIFICHE TECNICHE 4
4. DIAGRAMMA DI APPLICAZIONE 4
5. TECNICHE DI SCORRIMENTO 4
6. INDICAZIONI 4
7. COLLEGAMENTO ELETTRICO 5
8. INSERIMENTO IMPRONTA DIGITALE AMMINISTRATORE 6

9. ABBINAMENTO - LETTORE BIOMETRICO E UNITÀ RELÈ REMOTA 7
Abbinamento del B100PROX-SA v2 con DINRTT 7
Abbinamento del B100PROX-SA v2 con RTT 7
Abbinamento del B100PROX-SA v2 con RU2 7

10. PROGRAMMAZIONE DELL'AMMINISTRATORE 8
INSERIMENTO impronta digitale relè 1 8
INSERIMENTO impronta digitale relè 2 8
INSERIMENTO impronta digitale relè 1 e 2 8
ELIMINAZIONE impronta digitale 8
ELIMINAZIONE DI TUTTE le impronte digitali 9
MODIFICA impronta digitale AMMINISTRATORE 9
MODIFICA impronta digitale INSTALLATORE 9
Administrator Programming block diagram 10

11. PROGRAMMAZIONE DELL'INSTALLATORE 11
Impostazione del tempo relè 1 11
Impostazione del tempo relè 2 11
Segnale acustico on/off 11
Retroilluminazione on/off 11
Programmazione del diagramma di blocco dell'installatore 12

1. INTRODUZIONE

Il dispositivo B100PROX-SA v2 è un lettore di impronte digitali per il controllo di accessi per una gestione semplice degli utenti e facile da configurare. Lo scanner è realizzato utilizzando la tecnologia avanzata con sensore capacitivo che fornisce diversi vantaggi rispetto alle soluzioni ottiche, come, ad esempio:
- impossibilità quasi totale di copia delle impronte digitali degli utenti
- prestazioni omogenee in diverse condizioni di illuminazione
- buona lettura di dita con presenza di macchie dovute ai lavori svolti

Dispone di potenti algoritmi di scansione e abbinamento che forniscono una tolleranza eccellente del modo in cui il dito viene fatto scorrere sul sensore, riducendo al minimo la necessità di ripetere il passaggio del dito sul sensore.
Il lettore è in grado di memorizzare fino a 99 modelli di impronte digitali e 2000 tessere. Un modello è riservato al gestore degli utenti (Amministratore), un altro modello è riservato alla configurazione del lettore (Installatore) e fino a 97 modelli sono destinati agli Utenti.
Il presente manuale viene utilizzato sia per il dispositivo B100PROX-EH-SA (tessere EM/HID) che per il dispositivo B100PROXMF- SA (tessere Mifare).

RACCOMANDAZIONI

Consultare l'installatore per informazioni sul grado di sicurezza dell'installazione. Esistono dispositivi con relè compatibili con questo lettore chepossono aumentare la sicurezza del sistema, se necessario. È sufficiente registrare una o due impronte digitali per ciascun utente. Chiedere all'installatore, prima che se ne vada, dove registrare l'impronta digitale per l'amministratore.

NOTE

Il lettore utilizza le irregolarità fisiche dell'impronta digitale per eseguire la scansione del dito. Alcuni degli utenti potrebbero avere delle impronte digitali molto piatte, rendendo difficile al sensore il riconoscimento corretto dell'impronta. In molti casi si stratta di bambini o di persone anziane. Per risolvere il problema, eseguire quanto segue:

1. Provare con differenti dita dell'utente per trovare l'impronta migliore.
2. Verificare con l'installatore altri modelli del dispositivo con lettore di schede addizionale o tastiera per effettuare un altro tipo di accesso.

MANUTENZIONE

Non è richiesta nessuna manutenzione periodica o speciale. Qualora fosse necessaria la pulizia, utilizzare un panno morbido inumidito e strofinare delicatamente per eliminare lo sporco. Non utilizzare prodotti chimici e materiali che potrebbero graffiare il sensore.

ATTENZIONE!

Non toccare il sensore con oggetti diversi dalle dita. Non versare o spruzzare sul sensore acqua o altri liquidi. Quando si eseguono lavori di pitturazione o costruzione nelle vicinanze del lettore, proteggerlo da eventuali danni e dalla pittura. Qualora fosse necessario smontare o trasferire il lettore, richiedere l'intervento dell'installatore autorizzato per effettuare il lavoro. Smaltire il prodotto seguendo le leggi e le normative nazionali.

2. INSTALLAZIONE

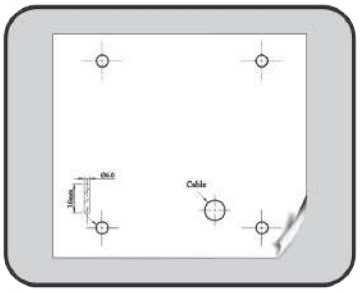

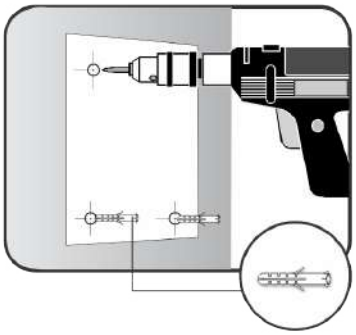

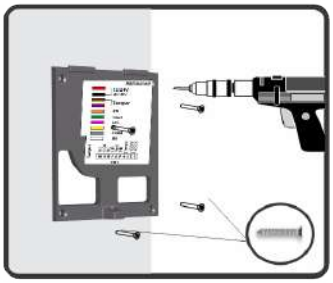

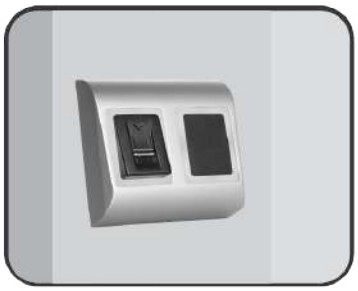

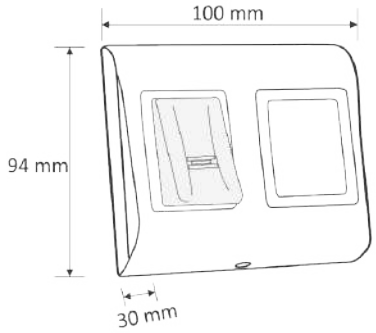

Non installare il dispositivo e i suoi cavi vicino a una fonte di forti campi elettromagnetici come un'antenna ricetrasmittente.
Non situare il dispositivo in prossimità o sopra apparecchi di riscaldamento.
Durante la pulizia, non spruzzare o schizzare il dispositivo con acqua o con altri liquidi per la pulizia ma utilizzare un panno o un asciugamano morbido.
Non lasciare che i bambini tocchino il dispositivo senza la supervisione di un adulto.
Notare che se il sensore viene pulito utilizzando detergenti, benzene o diluenti, la sua superficie può danneggiarsi e rendere impossibile l'inserimento dell'impronta digitale.
La temperatura di esercizio del prodotto è tra 0ºC e + 50ºC. XPR™ non può garantire la funzionalità del prodotto se le misure e le raccomandazioni succitate non vengono seguite.

3. SPECIFICHE TECNICHE

Capacità di impronte digitali:	97 modelli
Capacità di tessere di prossimità:	2000 tessere
Tipo di tessera:	EM o HID compatibili (125KHz) - **B100PROX-EH-SA** o Mifare (13,56 Mhz; Classic 1K & 4K, Ultralight, Desfire) - **B100PROX-MF-SA**
Connessione del pannello:	Cavo, 0.5 m
Uscita:	1 x relè (2A/24V AC/DC)
Ingresso con pulsante:	Sì
Tempo di apertura della porta:	Impulso (da 1 a 30 secondi) o alternato (ON/OFF)
Modo di inserimento:	Accesso con impronta digitale o tessera
Programmazione:	Per scorrimento
Impronte di master/amministratore:	Impronta di 1 amministratore e 1 installatore
Retroilluminazione ON/OFF:	Sì
Segnale acustico ON/OFF:	Sì
Aggiornamento del firmware:	Per convertitore RS-485 e applicazione Windows
Consumo di corrente:	Max 150 mA.
Alimentazione:	9-14 V DC
Indicazione:	Stato LED a tre colori
Protezione IP:	IP54 (solo uso interno)
Temperatura di esercizio:	Da 0 °C a +50 °C
Umidità di esercizio:	Da 5% a 95% UR senza condensa
Dimensioni (mm):	100 x 94 x 30

4. DIAGRAMMA DI APPLICAZIONE

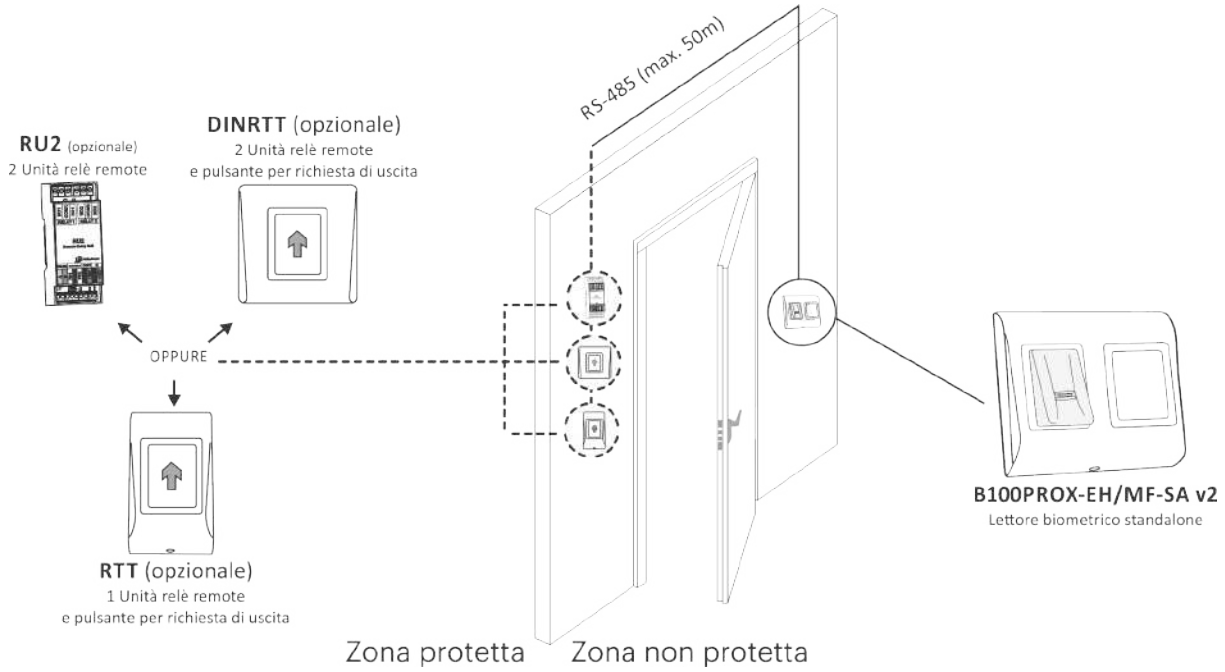

5. TECNICA DI SCORRIMENTO RACCOMANDATA

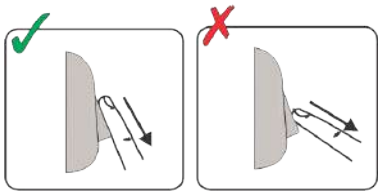

Seguire le istruzioni sottostanti per lo scorrimento corretto del dito. Cominciando dalla prima falange, situare il dito selezionato sul sensore di rilevamento e farlo scorrere in modo uniforme con un movimento continuo.
Risultato:
Se lo scorrimento è valido: Il LED a tre colori diventa verde e si ascolta un segnale acustico di OK (1 suono breve + 1 suono lungo)
Se lo scorrimento non è valido o viene interpretato male: Il LED a tre colori diventa rosso e si ascolta un segnale acustico di errore (3 suoni brevi)

6. INDICAZIONI

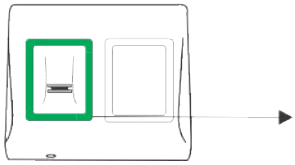

LED di stato a tre colori
Verde - Accesso concesso
Rosso - Accesso negato
Arancione - Modo inattivo

Segnale acustico di OK - 1 suono breve + 1 suono lungo
Segnale acustico di errore - 3 suoni brevi
Scorrimento del dito - 2 suoni brevi

7. COLLEGAMENTO ELETTRICO

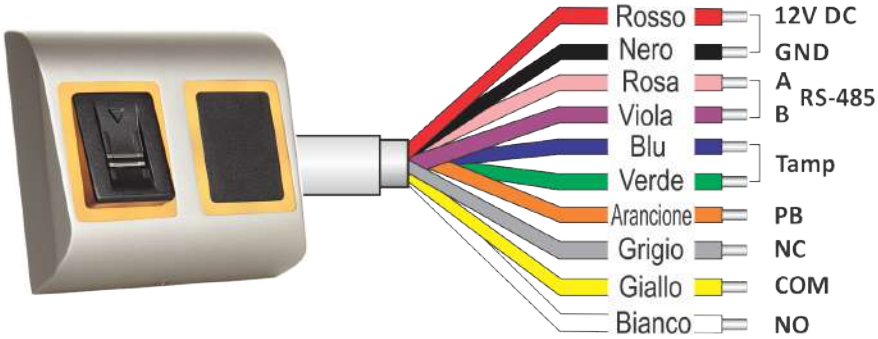

Colore	Collegamento
Rosso	12V DC
Nero	GND
Verde	Tamper
Blu	Tamper
Arancione	Push Button
Rosa	A (RS-485)
Viola	B (RS-485)
Grigio	NC
Giallo	COM
Bianco	NO

Relay (2A)

Collegamento elettrico B100PROX-SA con blocco magnetico

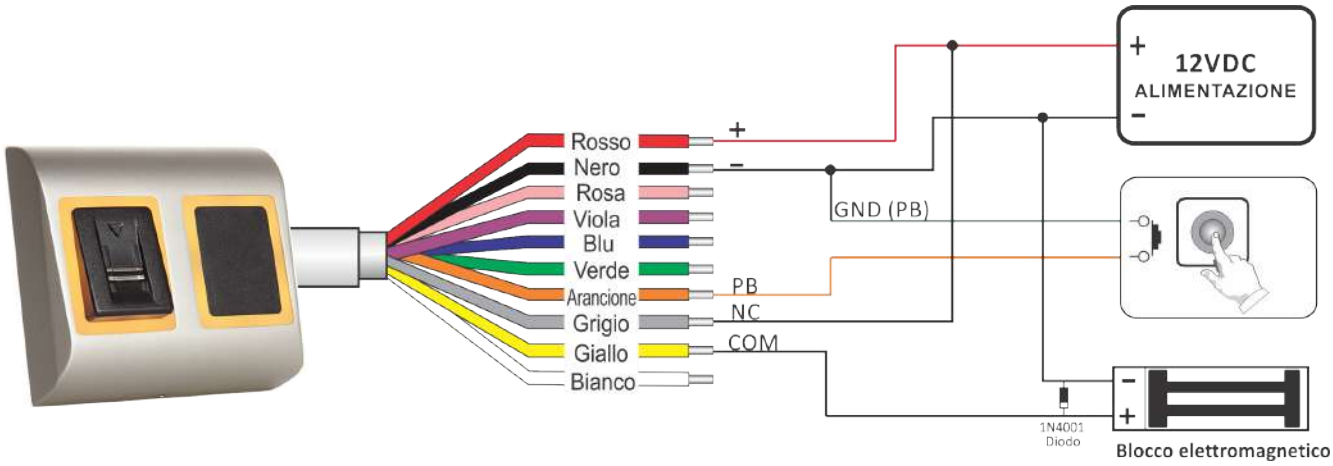

Collegamento elettrico B100PROX-SA con incontro elettrico

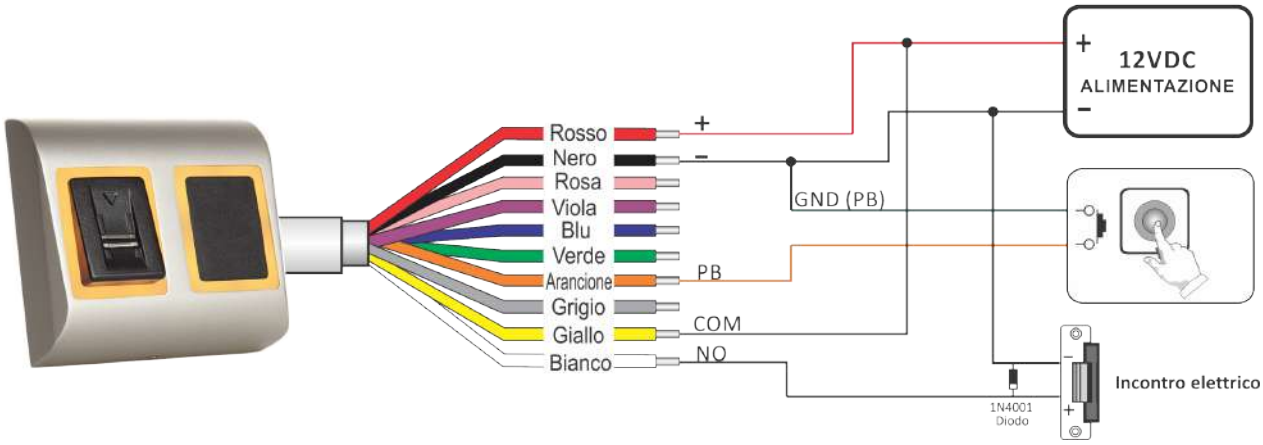

Impostazioni dell'interruttore DIP

Solo per il B100PROX-EH-SA v2

Interruttore DIP A: **Tipo di tessera**

ON: **HID**

OFF: **EM**

Interruttore n. 2

Interruttore DIP B: **Inserimento impronta digitale amministratore**

Interruttore n. 2

8. INSERIMENTO IMPRONTA DIGITALE AMMINISTRATORE

1. Premere l'interruttore DIP n. 2 in posizione ON.

2. Ripristinare l'alimentazione del dispositivo.

3. Attendere un suono lungo + diversi suoni brevi

4. Situare l'interruttore DIP in posizione OFF. (i suoni brevi termineranno)

5. Attendere circa 15 secondi fino a quando il LED lampeggerà in arancione.

6. Passare il dito master minimo di 6 volte. (Fino al segnale acustico di OK)

Avvertenza: Questa procedura elimina anche tu gli uten e l'impronta digitale dell'installatore.
Avvertenza: Con questa procedura si scollega l'unità relè collegata (RTT, DINRTT o RU2)

9. ABBINAMENTO - LETTORE BIOMETRICO E UNITÀ RELÈ REMOTA

Qualora fosse necessaria un'installazione sicura, il lettore può essere collegato all'unità relè remota in una zona protetta e può anche svolgere il ruolo di pulsante per la richiesta di uscita. Seguire le istruzioni sottostanti per l'abbinamento (accoppiamento) di entrambi i dispositivi o consultare il manuale del relè remoto.

Abbinamento del DINB100-SA V2 con DINRTT

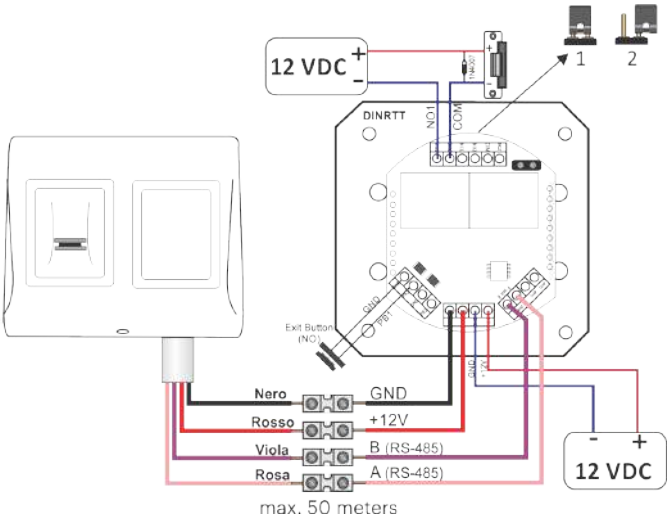

1. Chiudere il ponticello. Il DINRTT emette segnali acustici in modo continuo e il LED rosso lampeggia.

2. Aprire il ponticello

3. Attendere un segnale acustico + il segnale acustico di OK (suono breve + suono breve + suono lungo)

Dopo il segnale acustico di OK, l'accoppiamento è pronto.

Abbinamento del B100PROX-SA v2 con RTT

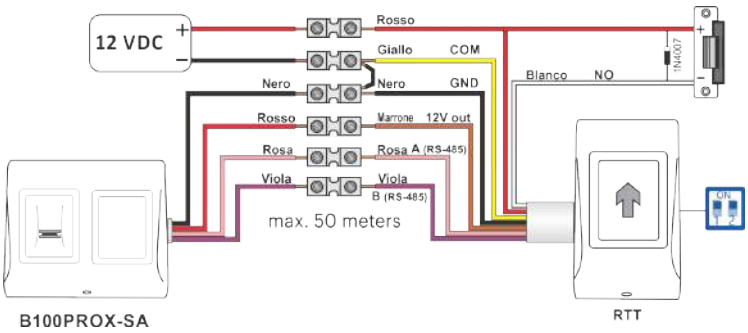

1. Situare l'interruttore DIP n. 1 in posizione ON. Il RTT emette segna li acustici in modo continuo e il LED rosso lampeggia.

2. Situare l'interruttore DIP n. 1 in posizione OFF.

3. Attendere un segnale acustico + il segnale acustico di OK (suo no breve + suono breve + suono lungo)

Dopo il segnale acustico di OK, l'accoppiamento è pronto.

Abbinamento del B100PROX-SA v2 con RU2

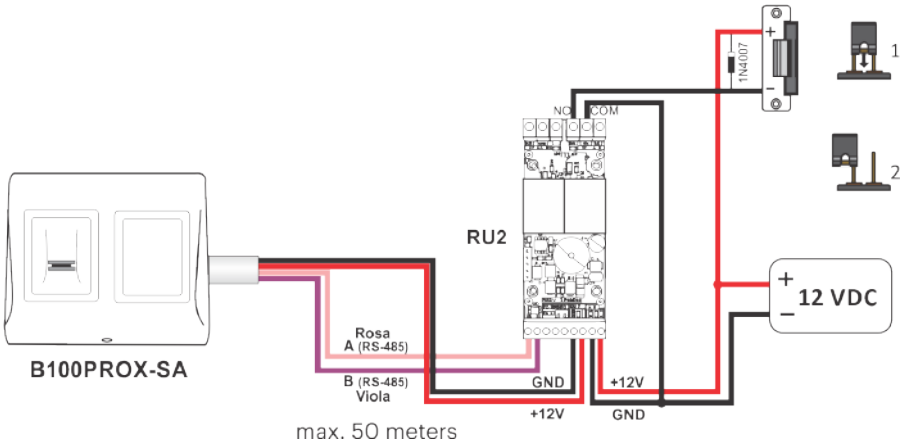

1. Situare il ponticello in posizione chiusa. Il RU2 emette segnali acustici in modo continuo e il LED rosso lampeggia.

2. Situare il ponticello in posizione aperta.

3. Attendere un segnale acustico + il segnale acustico di OK (suono breve + suono breve + suono lungo)

Dopo il segnale acustico di OK, l'accoppiamento è pronto.

Avvertenza: *Cambiando l'impronta digitale dell'AMMINISTRATORE viene scollegata anche l'unità relè remota.*

10. PROGRAMMAZIONE DELL'AMMINISTRATORE

Utilizzare gli indici come amministratore e installatore. È possibile utilizzare le altre dita come dita di accesso. L'impronta digitale dell'amministratore viene registrata al termine dell'installazione del sistema. La registrazione iniziale dell'impronta digitale dell'amministratore è descritta nel manuale.

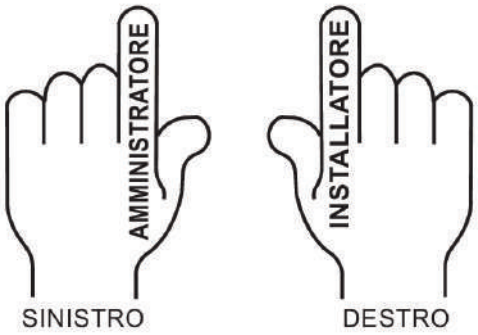

INSERIMENTO dell'impronta digitale relè 1 (dito che attiverà il relè 1)

Azione	*Dito*	*Retroilluminazione*	*Segnale acustico*
Scorrere il dito dell'amministratore 1 volta	x 1	lampeggio lento	suono breve
Attendere 5 secondi (fino al lampeggio rapido)			suono breve
Scorrere il dito dell'utente un minimo di 6 volte (fino al suono breve + suono lungo)	x 6	lampeggio rapido	suono breve + suono lungo

oppure

Presentare tessera/tag 1 volta	x 1	lampeggio rapido	suono breve + suono lungo

INSERIMENTO dell'impronta digitale relè 2 (dito che attiverà il relè 2)

Azione	*Dito*	*Retroilluminazione*	*Segnale acustico*
Scorrere il dito dell'amministratore 2 volte	x 2	lampeggio lento	suono breve
Attendere 5 secondi (fino al lampeggio rapido)			suono breve
Scorrere il dito dell'utente un minimo di 6 volte (fino al suono breve + suono lungo)	x 6	lampeggio rapido	suono breve + suono lungo

oppure

Presentare tessera/tag 1 volta	x 1	lampeggio rapido	suono breve + suono lungo

Il relè 2 è disponibile se il lettore viene utilizzato con l'unità relè remota con 2 relè (DINRTT e RU2). Consultare l'installatore se il relè 2 è disponibile nel sistema.

INSERIMENTO dell'impronta digitale relè 1&2 (dito che attiverà il relè 1&2)

Azione	*Dito*	*Retroilluminazione*	*Segnale acustico*
Scorrere il dito dell'amministratore 3 volte	x 3	lampeggio lento	suono breve
Attendere 5 secondi (fino al lampeggio rapido)			suono breve
Scorrere il dito dell'utente un minimo di 6 volte (fino al suono breve + suono lungo)	x 6	lampeggio rapido	suono breve + suono lungo

oppure

Presentare tessera/tag 1 volta	x 1	lampeggio rapido	suono breve + suono lungo

Il relè 2 è disponibile se il lettore viene utilizzato con l'unità relè remota con 2 relè (DINRTT e RU2). Consultare l'installatore se il relè 2 è disponibile nel sistema.

ELIMINAZIONE impronta digitale

Azione	*Dito*	*Retroilluminazione*	*Segnale acustico*
Scorrere il dito dell'amministratore per 4 volte	x 4	lampeggio lento	suono breve
Attendere 5 secondi (fino al lampeggio rapido)			suono breve
Scorrere il dito dell'utente	x1	lampeggio rapido	suono breve + suono lungo

oppure

Presentare tessera/tag 1 volta	x 1	lampeggio rapido	suono breve + suono lungo

ELIMINAZIONE DI TUTTE le impronte digitali

Azione	*Dito*	*Retroilluminazione*	*Segnale acustico*
Scorrere il dito dell'amministratore per 4 volte	x 4	lampeggio lento	suono breve
Attendere 5 secondi (fino al lampeggio rapido)		lampeggio lento	suono breve
Scorrere il dito dell'amministratore per 2 volte	x2	lampeggio rapido	diversi segnali acustici

MODIFICA impronta digitale AMMINISTRATORE

Action	*Dito*	*Retroilluminazione*	*Segnale acustico*
Scorrere il dito dell'amministratore per 5 volte	x 5	lampeggio lento	suono breve
Attendere 5 secondi (fino al lampeggio rapido)		lampeggio lento	suono breve
Scorrere il NUOVO dito dell'amministratore min. 6 volte	x6	lampeggio rapido	suono breve + suono lungo

MODIFICA impronta digitale INSTALLATORE

Azione	*Dito*	*Retroilluminazione*	*Segnale acustico*
Scorrere il dito dell'amministratore per 6 volte	x 6	lampeggio lento	suono breve
Attendere 5 secondi (fino al lampeggio rapido)		lampeggio lento	suono breve+suono lungo
Scorrere il NUOVO dito dell'installatore min. 6 volte	x6	lampeggio rapido	3 suoni brevi

PROGRAMMAZIONE DEL DIAGRAMMA DI BLOCCO DELL'AMMINISTRATORE

Scorrere il dito **dell'AMMINISTRATORE** da 1 a 6 volte a seconda del menu desiderato

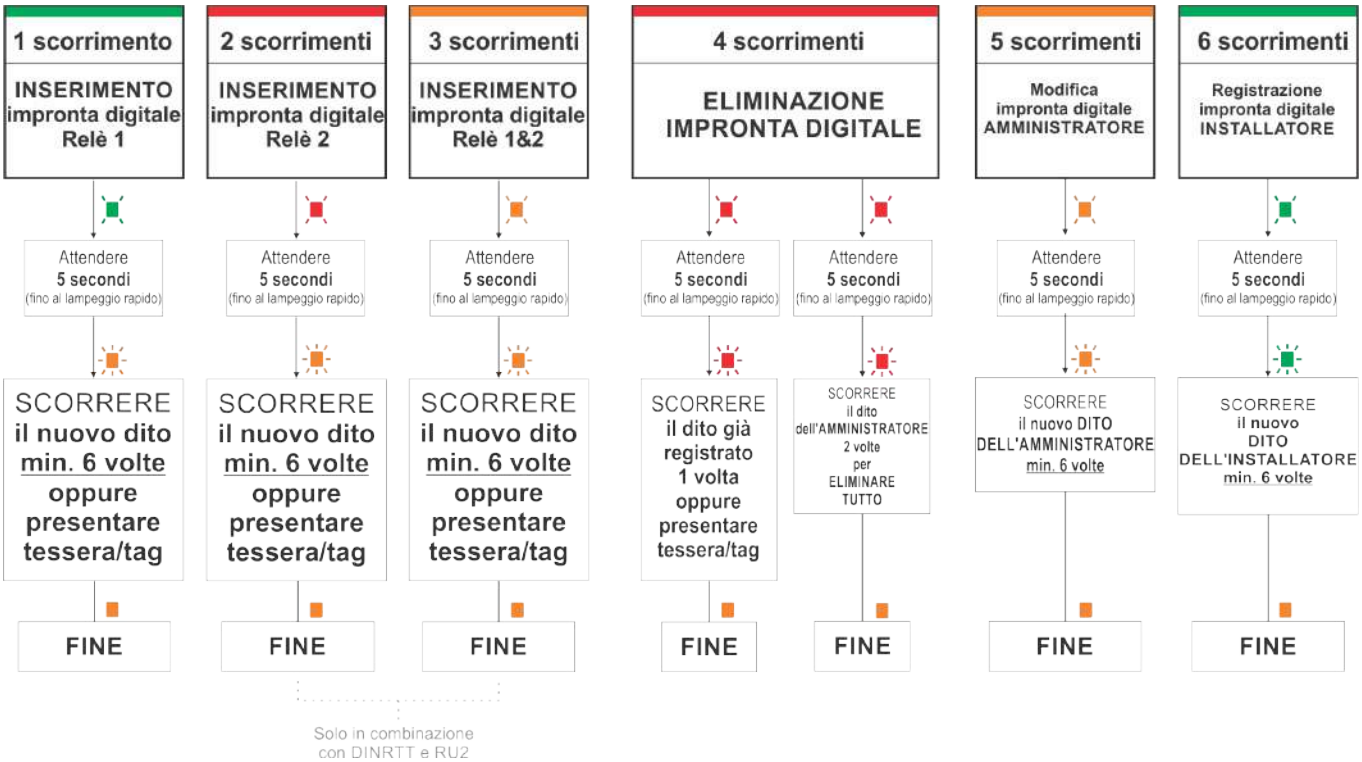

11. PROGRAMMAZIONE DELL'INSTALLATORE

Impostazione del tempo del RELÈ 1

Azione	*Dito*	*Retroilluminazione*	*Segnale acustico*
Scorrere il dito dell'installatore 1 volta	x1	lampeggio lento	suono breve
Attendere 5 secondi (fino al lampeggio rapido)			suono breve
Scorrere il dito dell'INSTALLATORE ed iniziare il conteggio dei secondi	x1	lampeggio rapido	suoni dopo 1 secondo
Scorrere il dito dell'INSTALLATORE per arrestare o attendere 30 secondi per situare il relè in modalità alternata	x1	lampeggio rapido	suono breve + suono lungo

Impostazione del tempo del RELÈ 2

Azione	*Dito*	*Retroilluminazione*	*Segnale acustico*
Scorrere il dito dell'installatore 2 volte	x2	lampeggio lento	suono breve
Attendere 5 secondi (fino al lampeggio rapido)			suono breve
Scorrere il dito dell'INSTALLATORE ed iniziare il conteggio dei secondi	x1	lampeggio rapido	suoni dopo 1 secondo
Scorrere il dito dell'INSTALLATORE per arrestare o attendere 30 secondi per situare il relè in modalità alternata	x1	lampeggio rapido	suono breve + suono lungo

Il relè 2 è disponibile se il lettore viene utilizzato con l'unità relè remota con 2 relè (DINRTT e RU2). Consultare l'installatore se il relè 2 è disponibile nel sistema.

SEGNALE ACUSTICO ON/OFF

Azione	*Dito*	*Retroilluminazione*	*Segnale acustico*
Scorrere il dito dell'installatore 3 volte	x3	lampeggio lento	suono breve
Attendere 5 secondi (fino al lampeggio rapido)			suono breve
Scorrere il dito dell'installatore	x1	lampeggio rapido	suono breve + suono lungo

RETROILLUMINAZIONE ON/OFF

Azione	*Dito*	*Retroilluminazione*	*Segnale acustico*
Scorrere il dito dell'installatore 4 volte	x4	lampeggio lento	suono breve
Attendere 5 secondi (fino al lampeggio rapido)			suono breve
Scorrere il dito dell'installatore	x1	lampeggio rapido	suono breve + suono lungo

PROGRAMMAZIONE DEL DIAGRAMMA DI BLOCCO DELL'INSTALLATORE

Scorrere il **dito dell'installatore** da 1 a 4 volte a seconda del menu desiderato

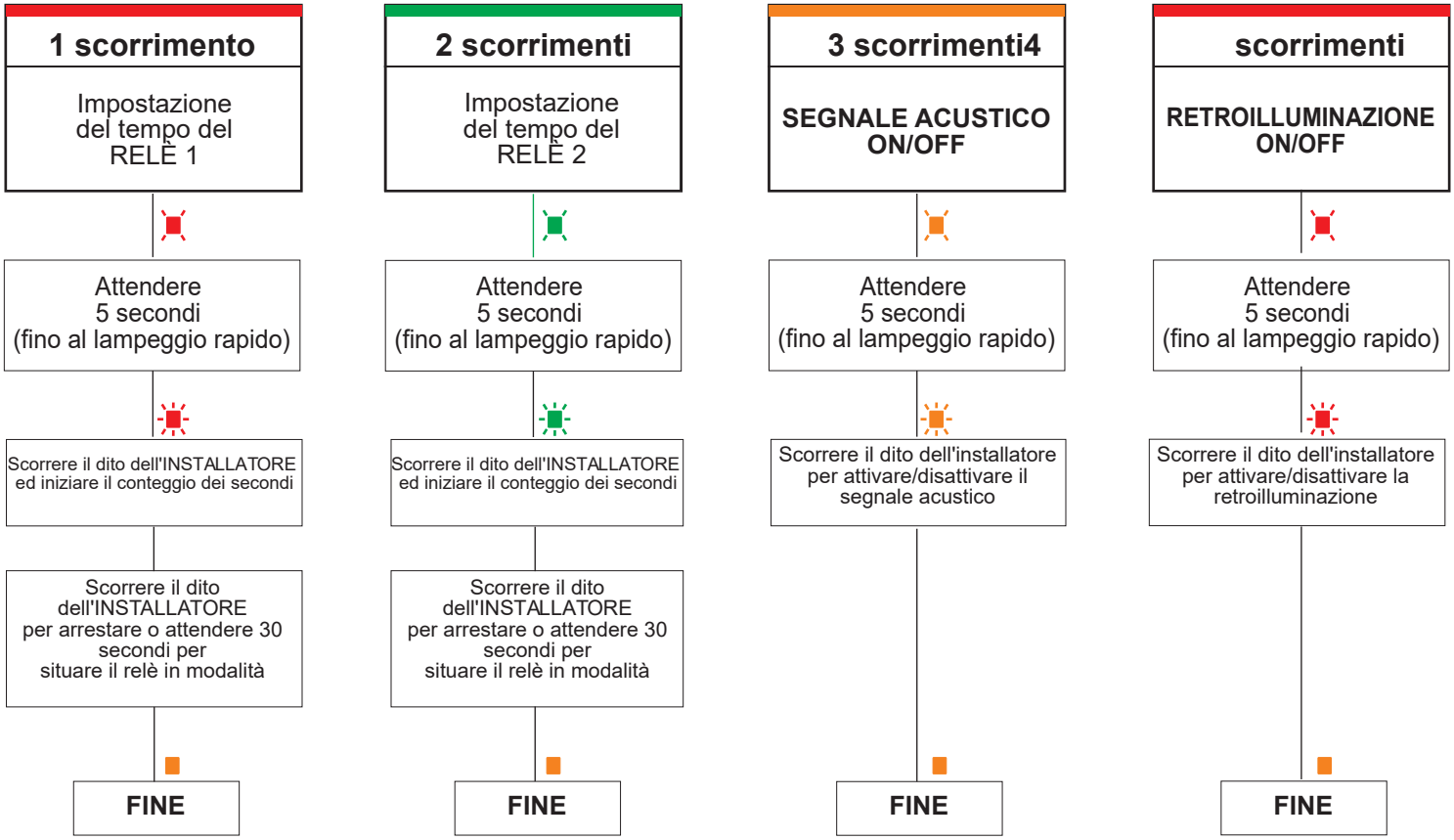

Questo prodotto è conforme ai requisiti della Direttiva EMC 2014/30/UE, Direttiva RED 2014/53/EU. Inoltre, è conforme alla Direttiva RoHS2 EN50581:2012 e RoHS3 2015/863/EU.