B100PROX-EH

LECTOR BIOMÉTRICO DE RED CON LECTOR DE TARJETA

B100PROX-EH es un lector biométrico y RFID Wiegand para aplicaciones de control de acceso.
Ofrece almacenamiento de hasta 100 huellas y salida de programación Wiegand (de 8 a 128 bits). Puede leer tarjetas compatibles con EM4100 o HID 125 kHz. La configuración de los lectores y el registro de huellas se hace a través del software de PC. La conexión entre los lectores biométricos es RS-485, usada también para la transferencia y configuración de huellas.
La gestión del lector está integrada en nuestro software de acceso de control PROS CS.

Para la integración con otros sistemas proporcionamos:

- Biomanager CS, software *cliente-servidor* para soluciones sin desarrollo adicional
- CNV1000, conversor de protocolo de comunicación TCP/RS-485 para la conexión entre el software y los lectores

LEDS

CARACTERÍSTICAS

- Lector de huellas de superficie con lector RFID de tarjetas integrado
- Autentificación: huella; huella o tarjeta; huella y tarjeta
- Capacidad de almacenamiento: 100 huellas
- Longitud del código PIN: de 1 a 8 dígitos
- Tiempo de comprobación: < 2 s
- Rango de lectura: 2-5 cm
- LED rectangular que permite una identificación rápida del estado del lector
- El registro de los usuarios se puede hacer desde el lector de mesa (B100PROX-USB) o desde el propio lector
- Protocolo Wiegand seleccionable (de 8 hasta 128-bits) en el lector biométrico facilitando la compatibilidad con controladoras de interfaz Wiegand.
- La configuración del protocolo Wiegand se hace desde el PC
- Retroiluminación programable: ON/OFF
- Software adicional BioManager CS disponible de forma gratuita cuando se usa con controladoras de terceros
- Las huellas se almacenan en el lector y se guarda una copia de seguridad en el software
- Compatibilidad con controladores XPR: EWS
- Alimentación: 9-14 V CC
- Consumo: 150 mA max.
- Protección IP: IP54 (solo para uso en el interior)
- Temperatura de uso: de 0°C a +50°C

DIMENSIONES

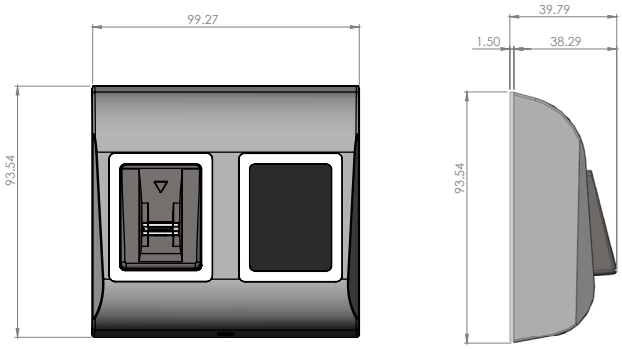

TARJETAS & LLAVEROS

EM
Llaveros & tarjetas

Ref.	PBX-1E	PBX-1C	PBX-2	PBX-2C
Caracte-rísticas	Llavero ABS EM4100	Llavero de cuero EM4100	Tarjeta ISO 0,75mm - EM4100	Tarjeta NISO 2mm- EM4100

VERSIONES

B100PROXS-EH
Gris claro - Metal

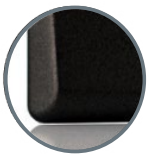

B100PROXBK-EH
Negro - ABS

CONTROLADOR EWS - ARQUITECTURA

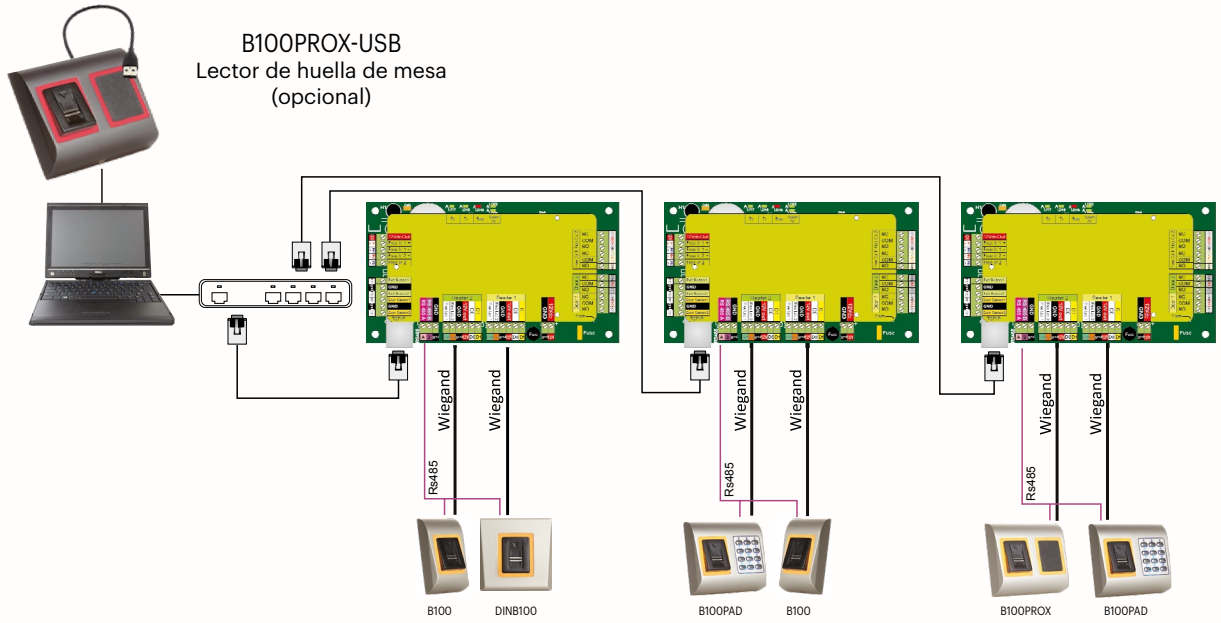

PROS CS SOFTWARE

Software cliente-servidor, para un sistema de control de acceso en red, que permite a varios clientes conectarse a un sistema local o a distancia mediante una conexión a Internet.

CLIENT PROS CS SERVER

SISTEMA DE INSTALACIÓN CON CONTROLADOR DE TERCEROS

Convertidores

CNV1000

RS 485

CNV200

Wiegand
8-128 Bit
(seleccionable)

Wiegand
8-128 Bit
(seleccionable)

B100PROX-EH

B100PROX-EH

BIOMANAGER

Usado para una configuración inicial de los lectores biométricos

B100PROX-USB

Lector de huella de mesa
(opcional)

- El registro de huellas se puede realizar desde cualquier lector biométrico de red/ unidad de registro de mesa USB.
- Las huellas se pueden enviar a todos los lectores de la red. Se pueden enviar diferentes usuarios a diferentes lectores biométricos.

SOFTWARE BIOMANAGER CS

- Software PC basado en Windows
- Software gratuito de gestión de huellas para lectores biométricos XPR

Biomanager CS

Todas las especificaciones de producto están sujetas a cambios sin previo aviso.