B100PROX-MF

LECTOR BIOMÉTRICO DE RED CON LECTOR DE TARJETA MIFARE

B100PROX-MF es un lector RFID y biométrico Wiegand para aplicaciones de control de acceso.
Ofrece un almacenamiento de hasta 100 huellas y una salida Wiegand programable (de 8 a 128 bits). Puede leer tarjetas compatibles con MIFARE Classic, Ultralight y Desfire. La configuración de los lectores y el registro de huellas se hace a través del software PC. La conexión entre los lectores biométricos es RS-485, que permite la gestión de la transferencia y configuración de huellas. La gestión del lector está integrada en nuestro software de control de acceso PROS CS.

Para la integración con otros sistemas proporcionamos:

- Biomanager CS, paquete de software basado en cliente-servidor para soluciones sin desarrollo adicional.
- CNV1000, conversor de comunicación TCP/RS-485 para la conexión entre el software y los lectores.

Black Edition

Producto disponible en ABS negro

CARACTERÍSTICAS

- Lector de huellas de superficie con lector Mifare integrado (13,56 MHz)
- Compatible con la mayoría de los controladores Wiegand
- Capa protectora de acero que proporciona una protección adicional para el sensor de huellas en entornos hostiles
- Autentificación: huella, huella o tarjeta, huella y tarjeta, huella en tarjeta
- Capacidad: 100 huellas; ilimitada para la modalidad de huella en tarjeta
- Tipo de lector RFID: Mifare Classic 1K & 4K, Ultralight, Desfire; huella en tarjeta (Classic and Desfire)
- Tiempo de comprobación: < 2 s
- Rango de lectura: 1,5 - 5,5 cm
- LED larga rectangular que permite una lectura rápida del estado del lector
- El registro de datos se puede hacer desde un lector de mesa (B100PROX-USB) o desde el propio lector
- Protocolo Wiegand seleccionable (de 8 a 128 bits) en el lector biométrico, lo que hace que sea compatible con controladoras con interfaz Wiegand
- Configuración del protocolo Wiegand desde el PC
- Retroiluminación programable ON/OFF
- Software BioManager CS disponible de forma gratuita si se usa con controladores de terceros
- Almacén de huellas en el lector y copia de seguridad en el software.
- Con el modo "huella en tarjeta", el lector no conserva la base de datos de las huellas
- Compatibilidad con controladores XPR: EWS
- Alimentación: 12 V CC
- Consumo: 200 mA máx.
- Índice IP de protección: IP54 (solo para uso interno)
- Temperatura de uso: de 0°C a 50°C

ACCESO CONCEDIDO

MODO REPOSO

ACCESO DENEGADO

TARJETAS & LLAVEROS

Ref.	PBX-1E-MS50	PBX-2-MS50	PBX-2C-MS50
Caracte-rísticas	Tarjeta ABS 13.56MHz (1K)	Tarjeta ISO 0,75mm - 13.56MHz (1K)	Tarjeta NISO 2mm - 13.56MHz (1K)

Ref.		PBX-2-MS70	
Caracte-rísticas		Tarjeta ISO 0,75mm - 13.56MHz (4K)	

DIMENSIONES

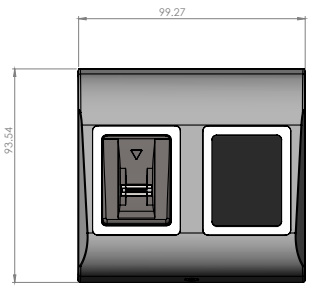

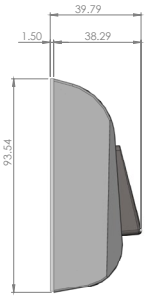

COLORES

B100PROXS-MF

Gris claro - ABS

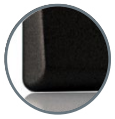

B100PROXBK-MF

Negro - ABS

Todas las especificaciones de producto están sujetas a cambios sin previo aviso.

CONTROLADOR EWS - ARQUITECTURA

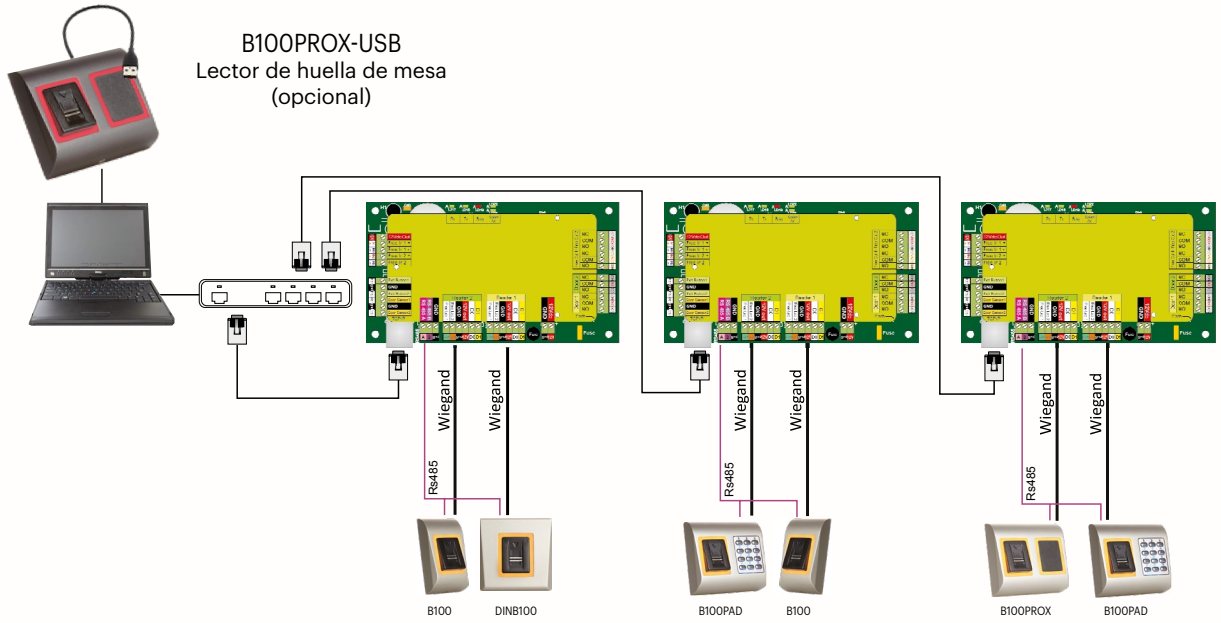

PROS CS SOFTWARE

Software cliente-servidor, para un sistema de control de acceso en red, que permite a varios clientes conectarse a un sistema local o a distancia mediante una conexión a Internet.

CLIENT PROS CS SERVER

SISTEMA DE INSTALACIÓN CON CONTROLADOR DE TERCEROS

Convertidores

CNV1000

RS 485

CNV200

Wiegand
8-128 Bit
(seleccionable)

Wiegand
8-128 Bit
(seleccionable)

B100PROX-MF

B100PROX-MF

BIOMANAGER

Usado para una configuración inicial de los lectores biométricos

B100PROX-USB

Lector de huella de mesa
(opcional)

- El registro de huellas se puede realizar desde cualquier lector biométrico de red/ unidad de registro de mesa USB.
- Las huellas se pueden enviar a todos los lectores de la red. Se pueden enviar diferentes usuarios a diferentes lectores biométricos.

SOFTWARE BIOMANAGER CS

- Software PC basado en Windows
- Software gratuito de gestión de huellas para lectores biométricos XPR

Biomanager CS

Todas las especificaciones de producto están sujetas a cambios sin previo aviso.