PADPROX-MF

TECLADO MULTIPROTOCOLO CON LECTOR MIFARE

USO INTERNO Y EXTERNO

Black Edition

Producto disponible en ABS negro

CARACTERÍSTICAS

- Teclado de superficie con lector Mifare integrado
- Carcasa: ABS
- Autentificación: tarjeta, código PIN, tarjeta o/y código PIN
- Tipo de lector RFID: Mifare Classic 1K & 4K, Ultralight, Desfire
- Wiegand 24, 26, 30, 32, 34, 35, 37, 40, 42, 56, 58, 4/6/8 bit asignado por tecla; Clock & Data, Codix;
- Longitud de código PIN: de 1 a 8 dígitos
- Distancia de lectura: hasta 3 cm
- Control de retroiluminación - LEDs roja, verde, naranja, controladas por un dispositivo maestro
- Buzzer: sí
- Autoprotección: sí
- Compatibilidad con los controladores XPR: EWS, SC24000
- Alimentación: 9-14 V CC
- Consumo: máx. 150 mA
- Protección IP: IP65
- Temperatura de uso: de -20°C a +50°C, sin condensación

ESTADO DE LED

Modo reposo

Acceso denegado

Acceso aceptado

VERSIONES

PADPROXS-MF

Gris claro - ABS

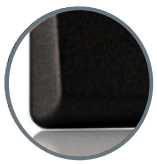

PADPROXBK-MF

Negro - ABS

DIMENSIONES

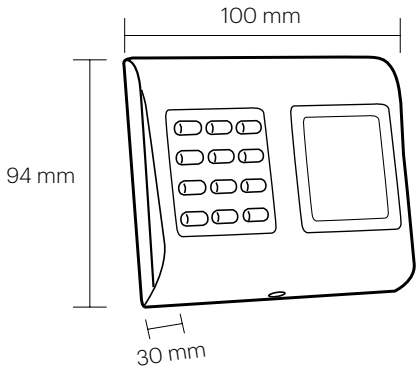

Todas las especificaciones de producto están sujetas a cambios sin previo aviso.

CONTROLADOR EWS - ARQUITECTURA

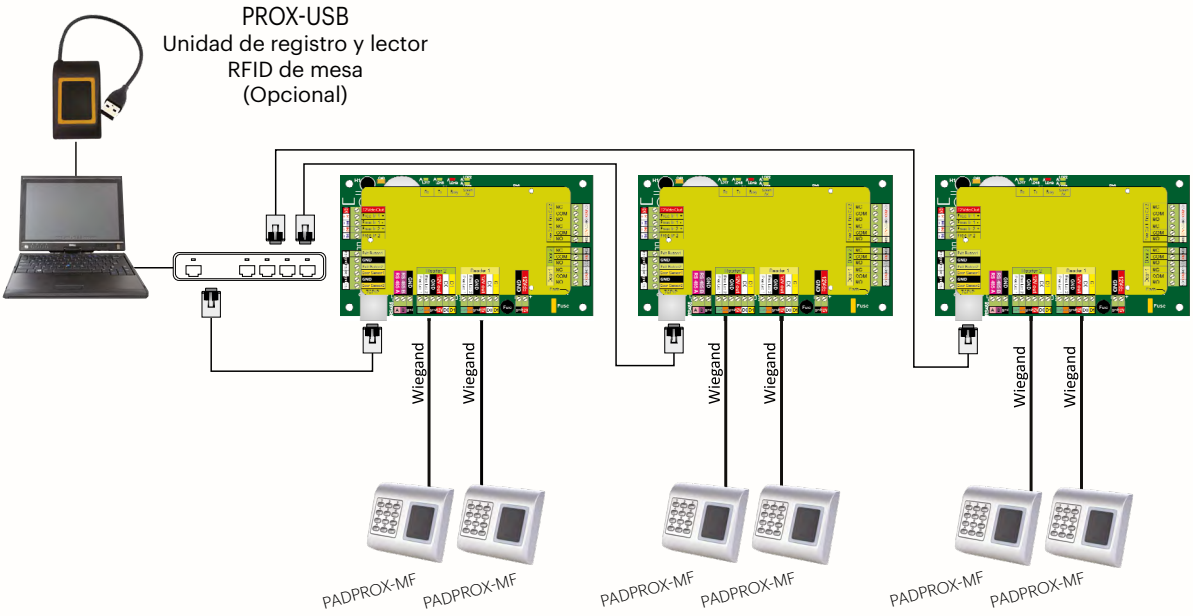

SOFTWARE PROS CS

- Con el software cliente-servidor, varios usuarios pueden acceder a la base de datos del servidor del PC.
- Gestión fácil de la interfaz de las ventanas permitiendo una programación, una gestión y un control simple de la instalación.

CLIENT PROS CS SERVER

Más información sobre el software en:
http://www.xprgroup.com/es/products/pros-cs/

TARJETAS Y LLAVEROS

Ref.	PBX-1E-MS50	PBX-2-MS50	PBX-2C-MS50
Caracte-rísticas	Llavero ABS 13.56MHz	Tarjeta ISO 0,75 mm - 13.56MHz	Tarjeta NISO 2 mm - 13.56MHz

Todas las especificaciones de producto están sujetas a cambios sin previo aviso.