B100PAD-M

LECTOR BIOMÉTRICO DE RED CON TECLADO

B100PAD-M es un lector biométrico Wiegand para aplicaciones de control de acceso.
Ofrece un almacenamiento de hasta 100 huellas y una salida Wiegand programable (de 8 a 128 bits). La configuración de los lectores y el registro de huellas se hace a través del software PC.
La conexión entre los lectores biométricos es RS-485, y permite la gestión de la transferencia y configuración de huellas.
La gestión del lector está integrada en nuestro software de control de acceso PROS CS.

Para la integración con otros sistemas proporcionamos:

- Biomanager CS, paquete de software basado en cliente-servidor para soluciones sin desarrollo adicional.
- CNV1000, convertidor de comunicación TCP/RS-485 para la conexión entre el software y los lectores.
- Protocolo de comunicación para una integración completa de los lectores en softwares de terceros.

CARACTERÍSTICAS

- Lector de huellas empotrado con teclado integrado
- Autenticación: huella, huella o código PIN, huella y código PIN
- Capacidad de almacenamiento: 100 huellas
- Longitud del código PIN: de 1 a 8 dígitos
- Tiempo de comprobación: < 2 s
- El registro se puede hacer desde el mismo lector o un lector de mesa
- Protocolo Wiegand seleccionable (de 8 a 128 bits) en el lector biométrico, lo que hace que sea compatible con controladores con interfaz Wiegand
- Configuración del protocolo Wiegand desde el PC
- Retroiluminación programable ON/OFF
- Software BioManager CS disponible de forma gratuita cuando se usa con controladores de terceros
- Almacén de huellas en el lector y copia de seguridad en el software
- Compatibilidad con controladores XPR: EWS
- Alimentación: 12 V CC
- Consumo: 130 mA máx.
- Índice de protección: IP54 (solo para uso en el interior)
- Temperatura de trabajo: de 0°C a +50°C

LEDS

Acceso denegado

Modo reposo

Acceso concedido

VERSIONES

B100PADS-M
Gris claro - Metal

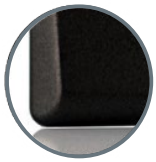

B100PADBK-M
Negro - ABS

DIMENSIONES

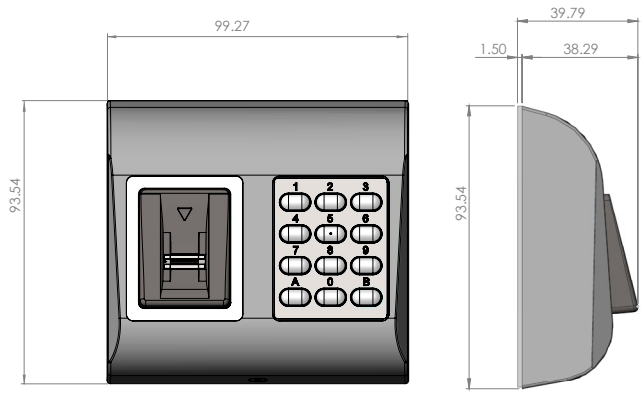

Todas las especificaciones de producto están sujetas a cambios sin previo aviso.

CONTROLADOR EWS - ARQUITECTURA

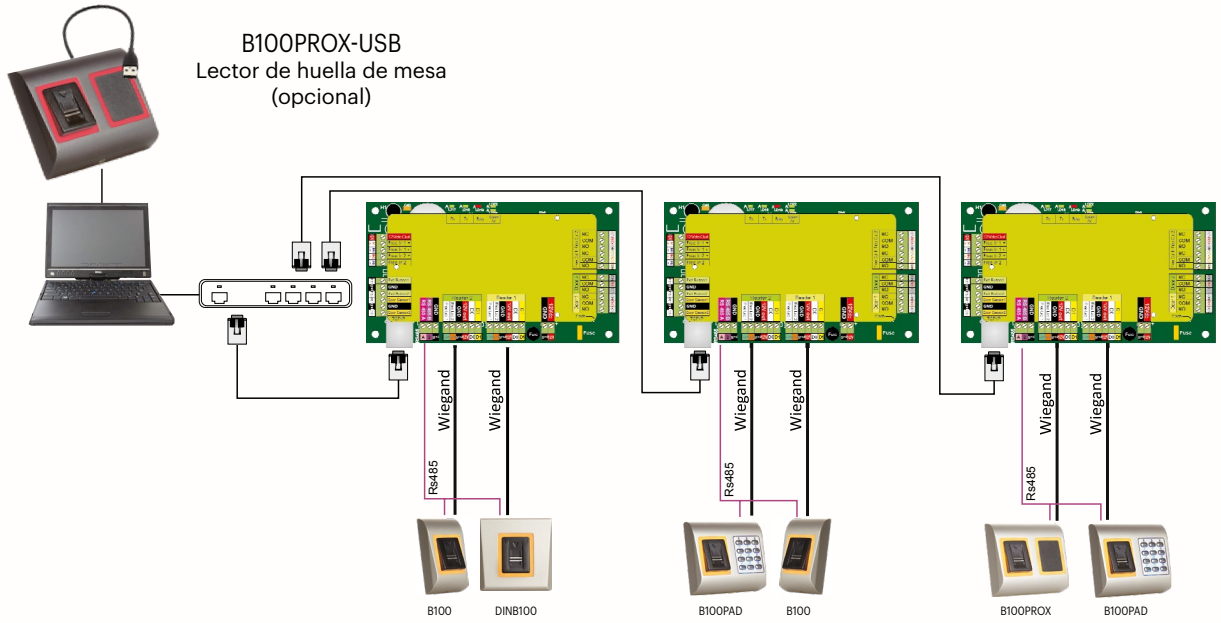

PROS CS SOFTWARE

Software cliente-servidor, para un sistema de control de acceso en red, que permite a varios clientes conectarse a un sistema local o a distancia mediante una conexión a Internet.

CLIENT PROS CS SERVER

SISTEMA DE INSTALACIÓN CON CONTROLADOR DE TERCEROS

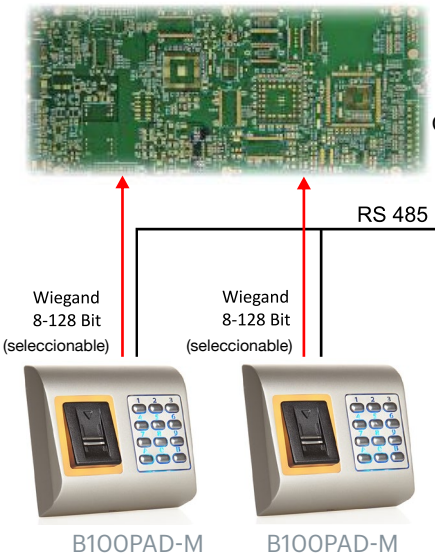

BIOMANAGER

Usado para una configuración inicial de los lectores biométricos

B100PROX-USB

Lector de huella de mesa (opcional)

- El registro de huellas se puede realizar desde cualquier lector biométrico de red/ unidad de registro de mesa USB.
- Las huellas se pueden enviar a todos los lectores de la red.Se pueden enviar diferentes usuarios a diferentes lectores biométricos.

SOFTWARE BIOMANAGER CS

- Software PC basado en Windows
- Software gratuito de gestión de huellas para lectores biométricos XPR

Biomanager CS

Todas las especificaciones de producto están sujetas a cambios sin previo aviso.