# B100PAD-SA v2

NL

*Standalone biometrische lezer*

# INSTALLATIEHANDLEIDING

# INHOUD

**INLEIDING** ..... 3
**MONTAGE** ..... 3
**SPECIFICATIES** ..... 4
**TOEPASSINGSSCHEMA** ..... 4
**AANBEVOLEN VEEGTECHNIEK ('SWIPE')** ..... 4
**INDICATIE** ..... 4
**BEDRADING** ..... 5
**BEHEERDERVINGER TOEVOEGEN** ..... 5

**KOPPELING - BIOMETRISCHE LEZER EN EXTERNE RELAISEENHEID** ..... 6
Koppeling B100PAD-SA v2 met DINRTT ..... 6
Koppeling B100PAD-SA v2 met RTT ..... 6
Koppeling B100PAD-SA v2 met RU2 ..... 6

**PROGRAMMERING BEHEERDER MET VINGER** ..... 7
Vinger relais 1 TOEVOEGEN ..... 7
Vinger relais 2 TOEVOEGEN ..... 7
Vinger relais 1&2 TOEVOEGEN ..... 7
Vinger WISSEN ..... 7
ALLE vingers WISSEN ..... 8
Beheerdervinger WIJZIGEN ..... 8
Installateurvinger WIJZIGEN ..... 8
Programmering beheerder blokschema ..... 8

**PROGRAMMERING INSTALLATEUR MET VINGER** ..... 9
Tijd relais 1 instellen ..... 9
Tijd relais 2 instellen ..... 9
ZOEMER AAN/UIT ..... 9
ACHTERGRONDVERLICHTING AAN/UIT ..... 9
Programmering installateur blokschema ..... 10

**12. PROGRAMMERING BEHEERDER MET TOETSENBORD** ..... 11
**13. PROGRAMMERING INSTALLATEUR MET TOETSENBORD** ..... 12

# 1.INLEIDING

B100PAD-SA v2 is een vingerafdruklezer voor toegangscontrole voor een eenvoudig gebruikersbeheer en makkelijk configureerbaar. De scanner bevat een geavanceerde capacitieve sensortechnologie die enkele voordelen biedt ten opzichte van optische oplossingen, waaronder:
- het is vrijwel onmogelijk om de vingerafdrukken van gebruikers te vervalsen
- dezelfde prestaties bij verschillende lichtomstandigheden
- goede lezing van vingers met vlekken als gevolg van dagelijks werk

Sterk scanning- en matching-algoritme met een uitstekende tolerantie voor de manier waarop de vinger over de sensor wordt geveegd, waardoor herhaling tot een minimum wordt beperkt.
De lezer kan maximaal 99 vinger-templates opslaan. Een template is bestemd voor de gebruikersbeheerder (beheerder), een template is bestemd voor de configuratie van de lezer (installateur) en 97 templates zijn bestemd voor gebruikers.

## AANBEVELINGEN

Overleg het veiligheidsniveau van de installatie met de installateur. Er zijn apparaten met relais die door deze lezer worden ondersteund en de veiligheid van het systeem kunnen verhogen, indien nodig. Per gebruiker is registratie van een of twee vingers voldoende. Vraag de installateur uw vinger als beheerder te registreren voordat hij de locatie verlaat.

## OPMERKINGEN

De lezer scant de vinger op basis van fysieke onregelmatigheden van de vingerafdruk. Bij gebruikers met zeer platte vingertoppen heeft de sensor moeite et het correct herkennen van de vingerafdruk. In de meeste gevallen betreft het kinderen of oudere personen. Volg onderstaande stappen om het probleem te verhelpen:
1. Probeer met verschillende vingers om de “beste” te vinden.

## ONDERHOUD

Er is geen speciaal of periodiek onderhoud vereist. Indien reiniging nodig is, het vuil voorzichtig wegvegen met een zachte, vochtige doek. Gebruik geen chemische producten of materialen die krassen op de sensor kunnen veroorzaken.

## WAARSCHUWING!

Raak de sensor alleen met de vingers aan. Giet of spetter geen water of andere vloeistoffen op het apparaat. Bescherm het sensorgedeelte van de lezer tegen mogelijke beschadigingen en verfspatten indien er schilder- of bouwwerkzaamheden in de buurt van de lezer worden uitgevoerd. Bel een bevoegde installateur wanneer de lezer moet worden gedemonteerd of verplaatst. Het product moet in overeenstemming met de nationale wet- en regelgeving worden verwijderd.

## 2. MONTAGE

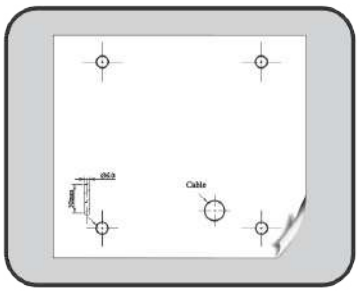


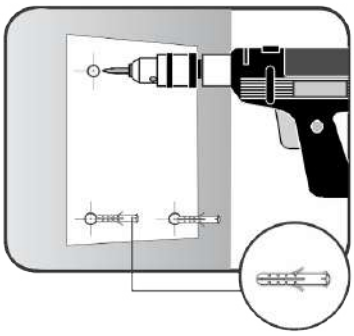

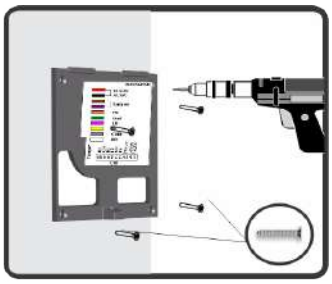

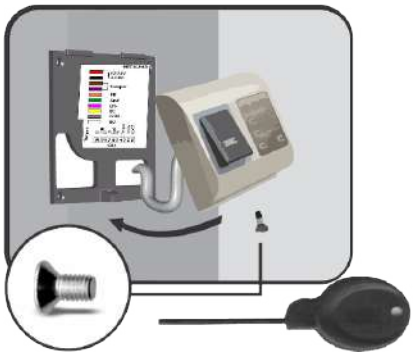

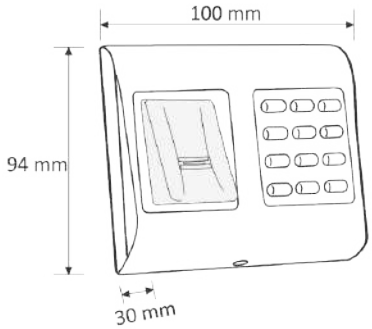


Installeer het apparaat en de bedrading niet in de buurt van een bron met sterke elektromagnetische velden, zoals radiozendantennes.
Plaats het apparaat niet naast of boven verwarmingsapparaten.
Spuit of spetter geen water of andere vloeistoffen maar veeg het apparaat schoon met een zachte doek of handdoek.
Kinderen mogen het apparaat niet zonder toezicht aanraken.
Houdertijdenshetreinigenrekeningmeedatschoonmaakmiddelen,benzeenofverdunnershetoppervlakbeschadigen,waardoor de vingerafdruk niet kan worden gelezen.
De bedrijfstemperatuur van het product is tussen de 0ºC en + 50ºC. XPR™ kan de functionaliteit van het product niet garanderen als de bovenstaande maatregelen en aanbevelingen niet in acht worden genomen.

## 3. SPECIFICATIES

| | |
|---|---|
| Aantal vingerafdrukken: | 97 templates |
| Aantal pincodes: | 97 pincodes (1 tot 8-cijferig) |
| Uitvoer: | 1 x relais (2A/24V wisselstroom/gelijkstroom) |
| Drukknop invoer: | Ja |
| Paneelaansluiting: | Kabel, 0.5 m |
| Deur-open-tijd: | Puls (1 tot 30 seconden) of Wisselen(AAN/UIT) |
| Invoermodus: | Vinger of toegangscode |
| Programmering: | Met veegbeweging of via het toetsenbord |
| Master-/beheerdervingers: | 1 beheerder- en 1 installateurvinger |
| Achtergrondverlichting AAN/UIT: | Ja |
| Zoemer AAN/UIT: | Ja |
| Firmware upgrade: | Via RS-485-omzetter en Windows-toepassing |
| Stroomverbruik: | 150 mA max. |
| Netvoeding: | 9-14 V gelijkstroom |
| Indicatie: | Driekleurenstatus-led |
| IP-factor: | IP54 (alleen voor intern gebruik) |
| Bedrijfstemperatuur: | 0°C tot +50°C |
| Bedrijfsvochtigheid: | 5% tot 95% RH, zonder condensatie |
| Afmetingen(mm): | 100 x 94 x 30 |

## 4. TOEPASSINGSSCHEMA

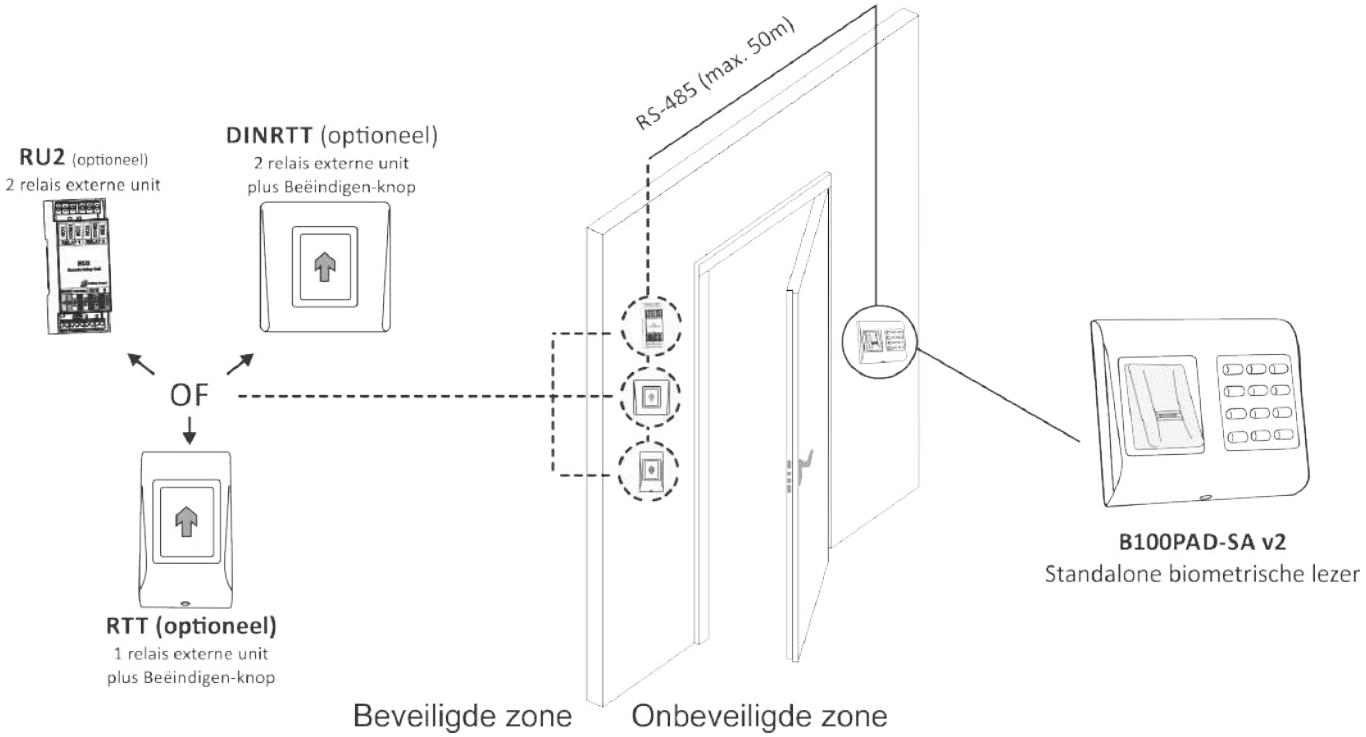


## 5. AANBEVOLEN VEEGTECHNIEK ('SWIPE')

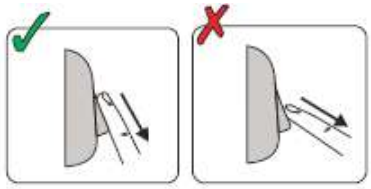

Volg onderstaande aanwijzingen voor een correcte veegbeweging met de vinger. Uitgaande van de wijsvinger, plaats de geselecteerde vinger op de veegsensor en beweeg deze met een soepele beweging gelijkmatig naar u toe.

Resultaat:
Voor een geldige veegbeweging: De driekleurenstatus-led wordt groen + OK-signaal (korte + lange toon) Voor een ongeldige of verkeerd gelezen veegbeweging: De driekleurenstatus-led wordt rood + foutsignaal (3 korte tonen)

## 6.INDICATIE

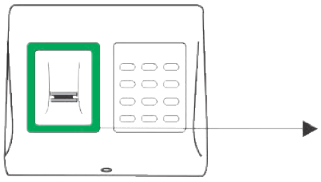

Driekleurenstatus-led
Groen - Toegang verkregen
Rood - Toegang geweigerd
Oranje - Inactieve modus

OK-signaal - korte + lange toon
Foutsignaal - 3 korte tonen
Vinger vegen - 2 korte tonen

## 7. BEDRADING

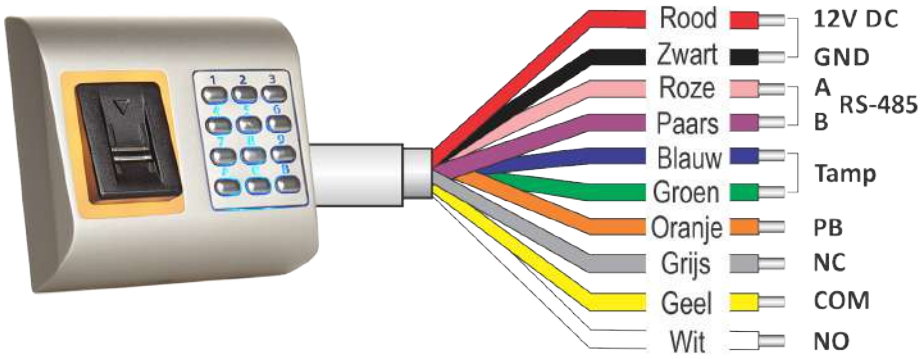


| Kleur | Aansluiting |
|---|---|
| Rood | 12V DC |
| Zwart | GND |
| Roze | Tamper |
| Blauw | Tamper |
| Oranje | Push Button |
| Roze | A (RS-485) |
| Paars | B (RS-485) |
| Grijs | NC |
| Geel | COM |
| Wit | NO |

Relay (2A)

*Bedrading B100PAD-SA v2 met magnetische vergrendeling*

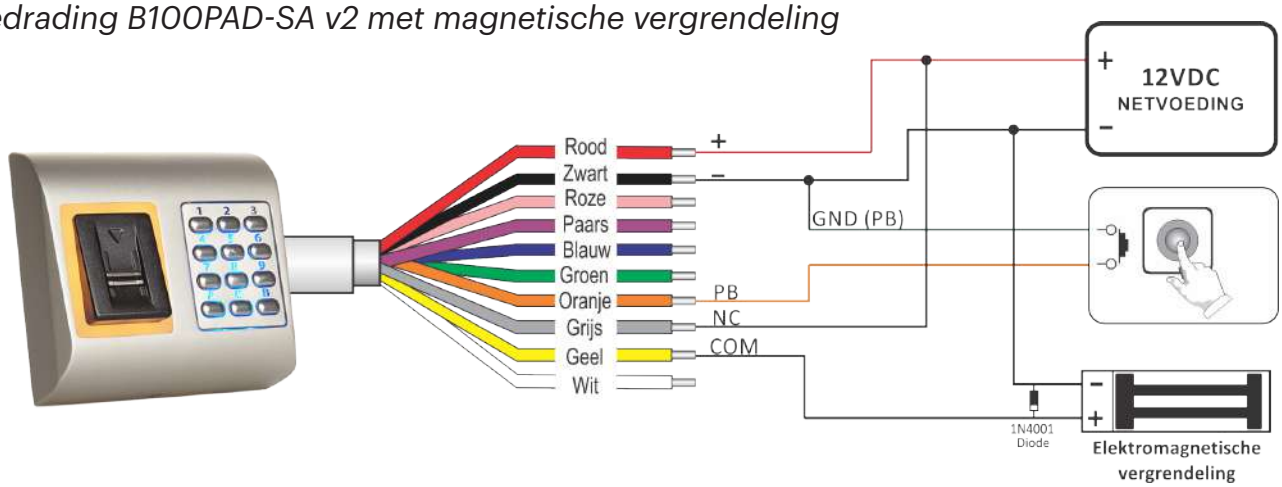


*Bedrading B100PAD-SA v2 met elektrische deuropener*

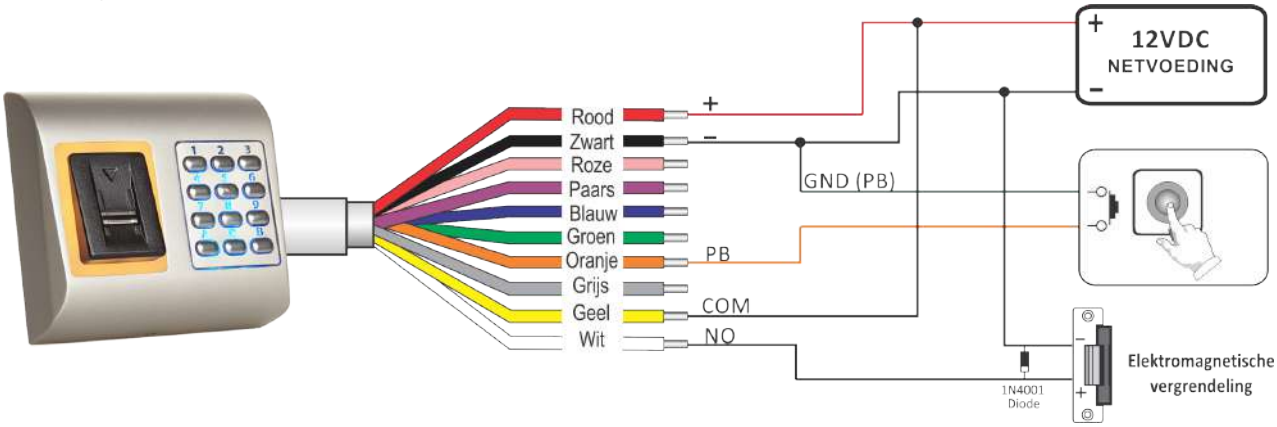


## 8. BEHEERDERVINGER TOEVOEGEN

1.Duw dip-schakelaar nr.2 in de AAN-stand.

2.Schakel het apparaat weer in.

3.Wacht tot u een lange + meerdere korte tonen hoort

4.Zet de dip-schakelaar in de UIT-stand. (de korte tonen zullen stoppen)

5.Wacht ongeveer 15 seconden tot de led oranje knippert.

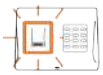

6.Veeg ten minste 6 keer met de mastervinger. (Tot het OK-signaal luidt)

***Waarschuwing:*** *Deze procedure dient ook om alle gebruikers, de installateurvinger, de pincode van de installateur en de pincode van de beheerder te wissen.*
***Waarschuwing:*** *Met deze procedure zal de aangesloten relaiseenheid (RTT, DINRTT of RU2) worden ontkoppeld*

# 9. KOPPELING - BIOMETRISCHE LEZER EN EXTERNE RELAISEENHEID

Wanneer een veilige installatie is vereist kan de lezer worden aangesloten op een externe relaiseenheid in een beveiligde ruimte. Deze kan ook de functie van de Beëindigen-knop vervullen. Volg onderstaande aanwijzingen om beide apparaten op elkaar aan te sluiten (te koppelen) of raadpleeg de handleiding voor externe relais.

## *Koppeling B100PAD-SA v2 met DINRTT*

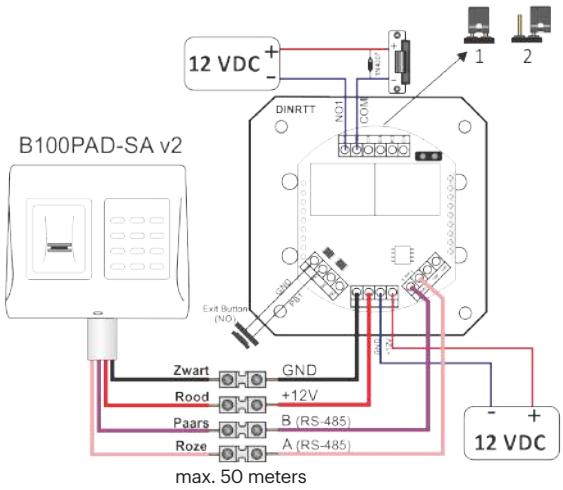


1. De jumper sluiten. DINRTT piept continu en de rode led knippert.

2. De jumper openen

3. Wacht op een pieptoon + OK-signaal (korte + korte + lange toon)

Koppeling vindt plaats na het OK-signaal.

## *Koppeling B100PAD-SA v2 met RTT*

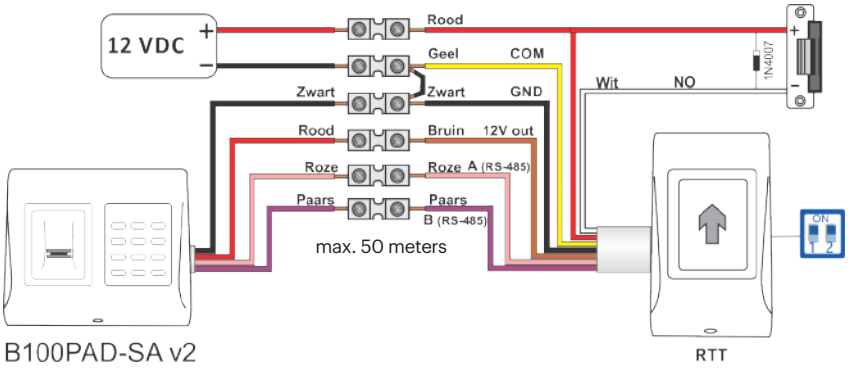


1. Duw dip-schakelaar nr.1 in de AAN-stand. RTT piept continu en de rode led knippert.

2. Duw dip-schakelaar nr.1 in de UIT-stand.

3. Wacht op een pieptoon + OK-signaal (korte + korte + lange toon)

Koppeling vindt plaats na het OK-signaal.

## *Koppeling B100PAD-SA v2 met RU2*

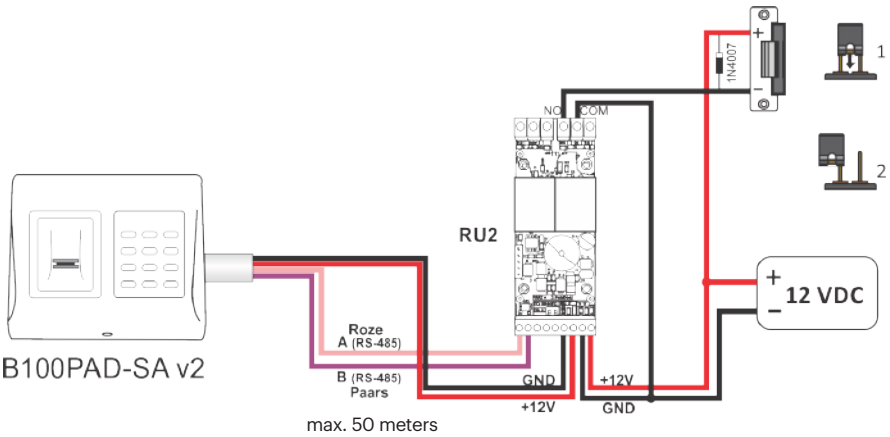


1. De jumper in de gesloten stand zetten. RU2 piept continu en de rode led knippert.

2. De jumper in de geopende stand zetten.

3. Wacht op een pieptoon + OK-signaal (korte + korte + lange toon)

Koppeling vindt plaats na het OK-signaal.

**Waarschuwing:** Bij wijziging van de beheerdervinger wordt tevens de externe relaiseenheid ontkoppeld.

# 10. PROGRAMMERING BEHEERDER MET VINGER

Gebruik de wijsvingers voor de beheerder en de installateur. De overige vingers kunnen worden gebruikt als toegangsvingers. De beheerdervinger wordt aan het eind van de systeeminstallatie geregistreerd. De eerste registratie van de beheerdervinger wordt beschreven in de installatiehandleiding.

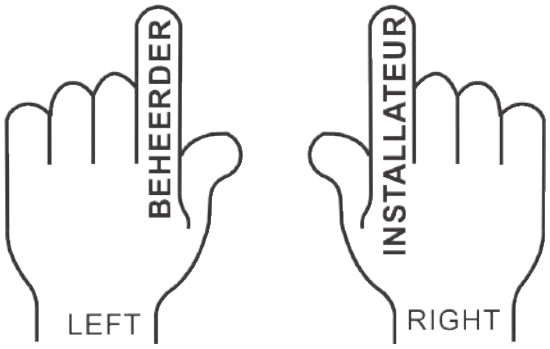


## Vinger relais 1 TOEVOEGEN (vinger die relais 1 zal activeren)

| *Handeling* | *Vinger* | *Achtergrondverlichting* | *Zoemer-geluid* |
|---|---|---|---|
| 1 veegbeweging met de beheerdervinger | x 1 | langzaam knipperen | snel knipperen |
| 5 seconden wachten (tot snel knipperen) | | | snel knipperen |
| Ten minste 6 veegbewegingen met de gebruikervinger (tot korte + lange toon) | x 6 | snel knipperen | korte + lange toon |

## Vinger relais 2 TOEVOEGEN (vinger die relais 2 zal activeren)

| *Handeling* | *Vinger* | *Achtergrondverlichting* | *Zoemer-geluid* |
|---|---|---|---|
| 2 veegbeweging met de beheerdervinger | x 2 | langzaam knipperen | korte pieptoon |
| 5 seconden wachten (tot snel knipperen) | | | korte pieptoon |
| Ten minste 6 veegbewegingen met de gebruikervinger (tot korte + lange toon) | x 6 | snel knipperen | korte + lange toon |

*Relais 2 is beschikbaar als de lezer wordt gebruikt met een externe relaiseenheid met 2 relais (DINRTT en Ru2). Vraag aan de installateur of relais 2 beschikbaar is in uw systeem.*

## Vinger relais 1&2 TOEVOEGEN (vinger die relais 1&2 zal activeren)

| *Handeling* | *Vinger* | *Achtergrondverlichting* | *Zoemer-geluid* |
|---|---|---|---|
| 3 veegbeweging met de beheerdervinger | x 3 | langzaam knipperen | korte pieptoon |
| 5 seconden wachten (tot snel knipperen) | | | korte pieptoon |
| Ten minste 6 veegbewegingen met de gebruikervinger (tot korte + lange toon) | x 6 | snel knipperen | korte + lange toon |

*Relais 2 is beschikbaar als de lezer wordt gebruikt met een externe relaiseenheid met 2 relais (DINRTT en Ru2). Vraag aan de installateur of relais 2 beschikbaar is in uw systeem.*

## Vinger WISSEN

| *Handeling* | *Vinger* | *Achtergrondverlichting* | *Zoemer-geluid* |
|---|---|---|---|
| 4 veegbeweging met de beheerdervinger | x 4 | slangzaam knipperen | korte pieptoon |
| 5 seconden wachten (tot snel knipperen) | | | korte pieptoon |
| Veegbewegingen met de gebruikervinger | x1 | snel knipperen | korte + lange toon |

## ALLE vingers WISSEN

| *Handeling* | *Vinger* | *Achtergrondverlichting* | *Zoemer-geluid* |
|---|---|---|---|
| 4 veegbewegingen met de beheerdervinger | x 4 | langzaam knipperen | korte pieptoon |
| 5 seconden wachten (tot snel knipperen) | | langzaam knipperen | korte pieptoon |
| 2 veegbewegingen met de beheerdervinger | x2 | snel knipperen | meerdere tonen |

## Beheerdervinger WIJZIGEN

| *Handeling* | *Vinger* | *Achtergrondverlichting* | *Zoemer-geluid* |
|---|---|---|---|
| 5 veegbewegingen met de beheerdervinger | x 5 | langzaam knipperen | korte pieptoon |
| 5 seconden wachten (tot snel knipperen) | | langzaam knipperen | korte pieptoon |
| Ten minste 6 veegbewegingen met de NIEUWE beheerdervinger | x6 | snel knipperen | korte + lange toon |

## Installateurvinger WIJZIGEN

| *Handeling* | *Vinger* | *Achtergrondverlichting* | *Zoemer-geluid* |
|---|---|---|---|
| 6 veegbewegingen met de beheerdervinger | x 6 | langzaam knipperen | korte pieptoon |
| 5 seconden wachten (tot snel knipperen) | | langzaam knipperen | korte + lange toon |
| Ten minste 6 veegbewegingen met de NIEUWE installateurvinger | x6 | snel knipperen | 3 korte tonen |

## Programmering beheerder blokschema

1 tot 6 veegbewegingen met de beheerdervinger, afhankelijk van het gewenste menu

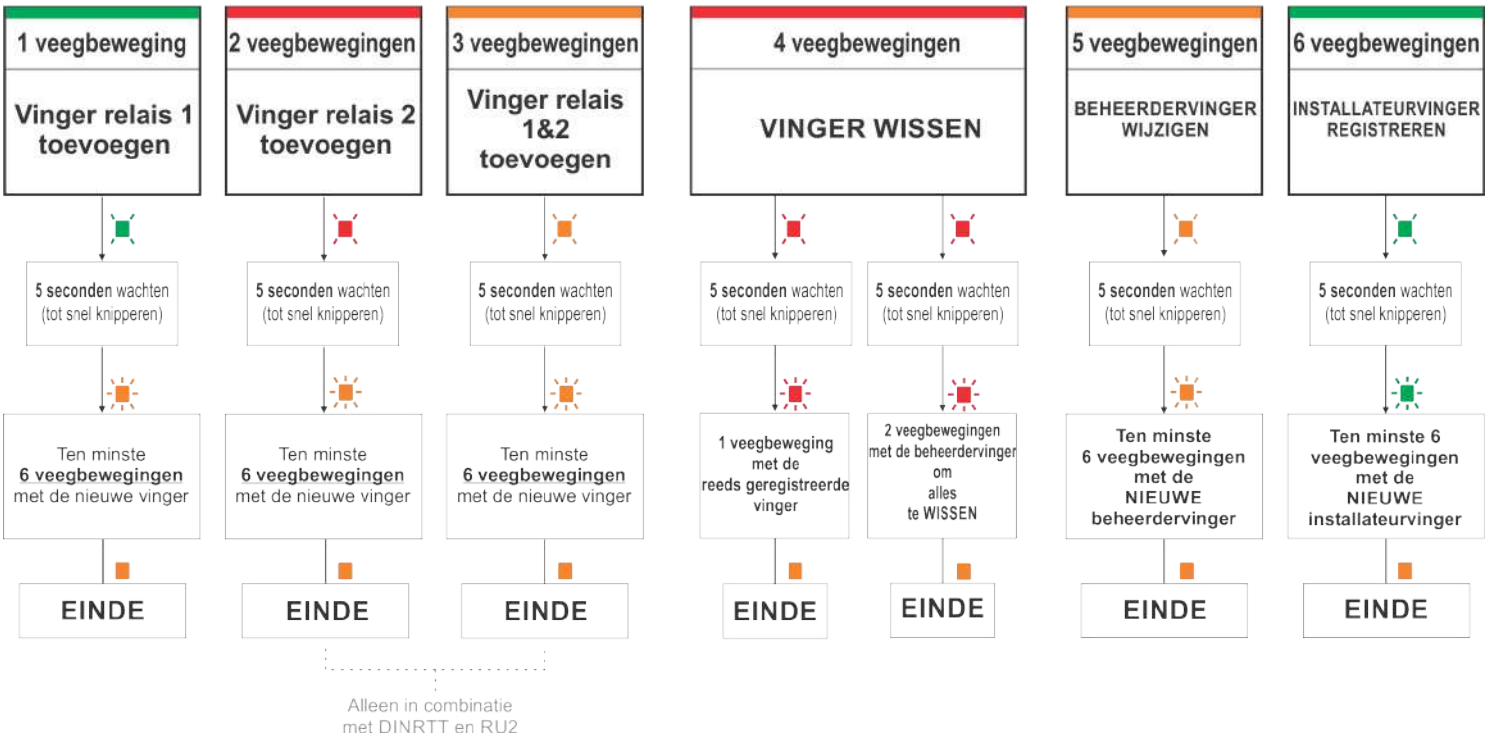

# 11. PROGRAMMERING INSTALLATEUR MET VINGER

## Tijd RELAIS 1 instellen

| *Handeling* | *Vinger* | *Achtergrondverlichting* | *Zoemer-geluid* |
|---|---|---|---|
| 1 veegbewegingen met de installateurvinger | x1 | langzaam knipperen | korte pieptoon |
| 5 seconden wachten (tot snel knipperen) | | | korte pieptoon |
| Veeg met de installateurvinger en tel de seconden | x1 | snel knipperen | pieptoon binnen 1 seconde |
| Veeg met de installateurvinger om te stoppen of wacht 30 seconden om de relais in de wisselmodus te zetten | x1 | snel knipperen | korte + lange toon |

## Tijd RELAIS 2 instellen

| *Handeling* | *Vinger* | *Achtergrondverlichting* | *Zoemer-geluid* |
|---|---|---|---|
| 2 veegbewegingen met de installateurvinger | x2 | langzaam knipperen | korte pieptoon |
| 5 seconden wachten (tot snel knipperen) | | | korte pieptoon |
| Veeg met de installateurvinger en tel de seconden | x1 | snel knipperen | pieptoon binnen 1 seconde |
| Veeg met de installateurvinger om te stoppen of wacht 30 seconden om de relais in de wisselmodus te zetten | x1 | snel knipperen | korte + lange toon |

*Relais 2 is beschikbaar als de lezer wordt gebruikt met een externe relaiseenheid met 2 relais (DINRTT en Ru2). Vraag aan de installateur of relais 2 beschikbaar is in uw systeem.*

## ZOEMER AAN/UIT

| *Handeling* | *Vinger* | *Achtergrondverlichting* | *Zoemer-geluid* |
|---|---|---|---|
| 3 veegbewegingen met de installateurvinger | x3 | langzaam knipperen | korte pieptoon |
| 5 seconden wachten (tot snel knipperen) | | | korte pieptoon |
| veegbewegingen met de installateurvinger | x1 | snel knipperen | korte + lange toon |

## ACHTERGRONDVERLICHTING AAN/UIT

| *Handeling* | *Vinger* | *Achtergrondverlichting* | *Zoemer-geluid* |
|---|---|---|---|
| Swipe Installer Finger 4 times | x4 | slow blinking | short beep |
| Wait 5 seconds (until fast blinking) | | | short beep |
| Swipe Installer Finger | x1 | fast blinking | short + long beep |

# Programmering installateur blokschema

**1 tot 4** veegbewegingen met de **installateurvinger**, afhankelijk van het gewenste menu

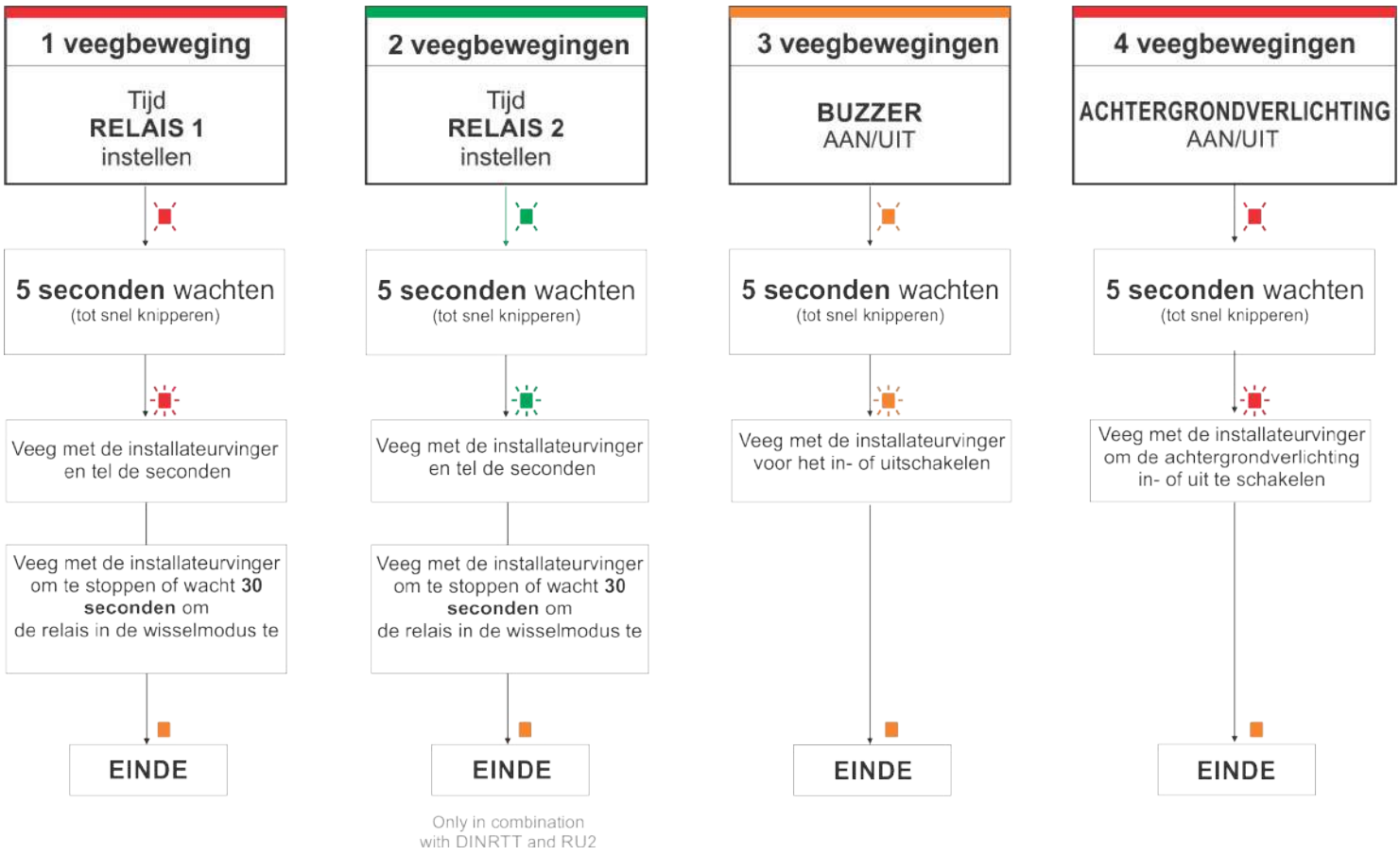


Only in combination with DINRTT and RU2

# 11. PROGRAMMERING BEHEERDER MET TOETSENBORD

**Opmerking:** Toegang tot dit menu wordt verkregen met de beheerderpincode Toegang met de beheerdervinger is niet mogelijk.

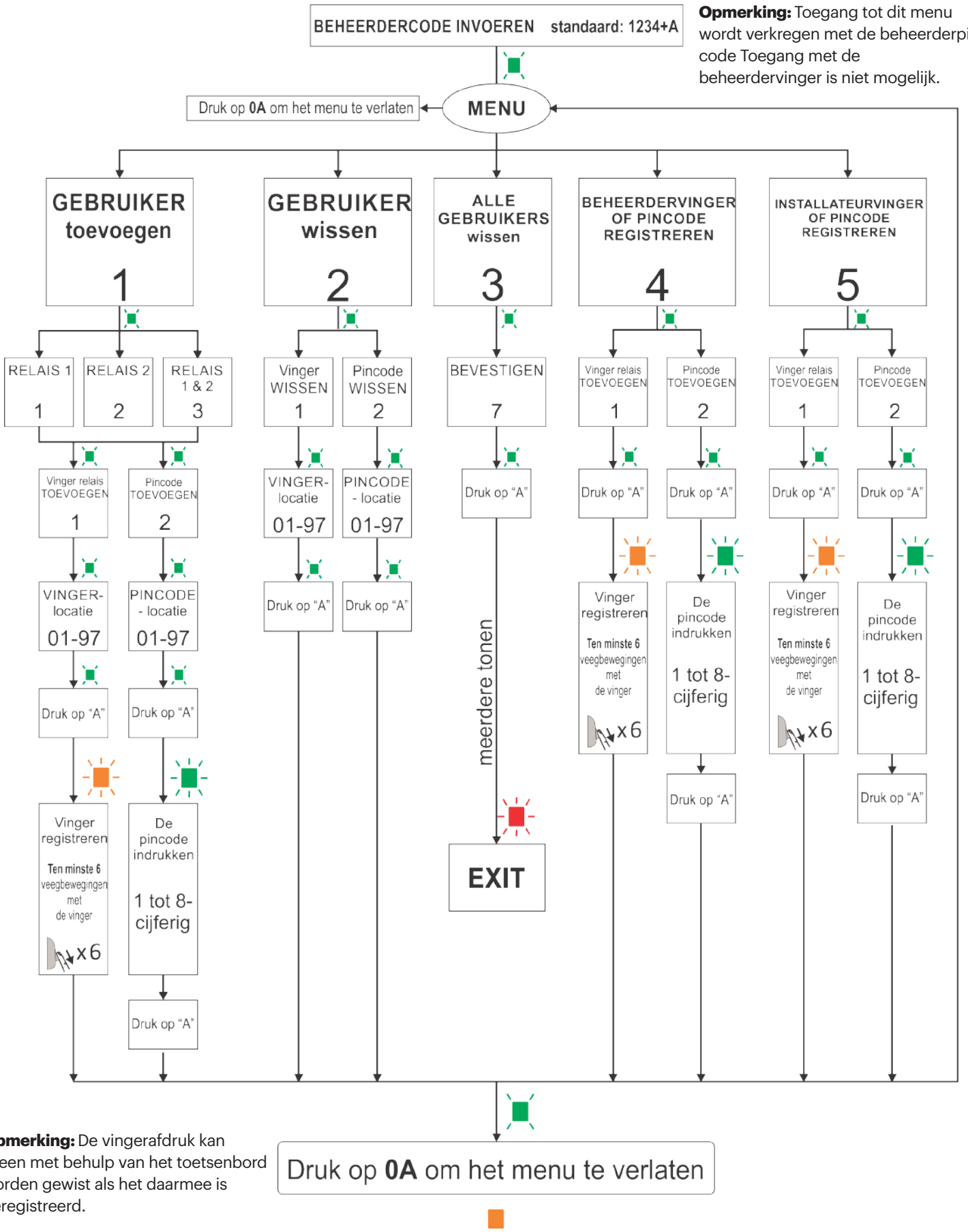


**Opmerking:** De vingerafdruk kan alleen met behulp van het toetsenbord worden gewist als het daarmee is geregistreerd.

Druk op **0A** om het menu te verlaten

**Voorbeeld 1:** *Gebruikervinger toevoegen aan relais 1 - Druk op 1234 + A + 1 + 1 + 1 + 01 + A + vinger 6 keer registreren. 0A om te beëindigen.*
**Voorbeeld 2:** *Gebruiker-pincode toevoegen aan relais 2 - Druk op 1234 + A + 1 + 2 + 2 + 02 + A + 147 + A. 0A om te beëindigen.*

# 13. PROGRAMMERING INSTALLATEUR MET TOETSENBORD

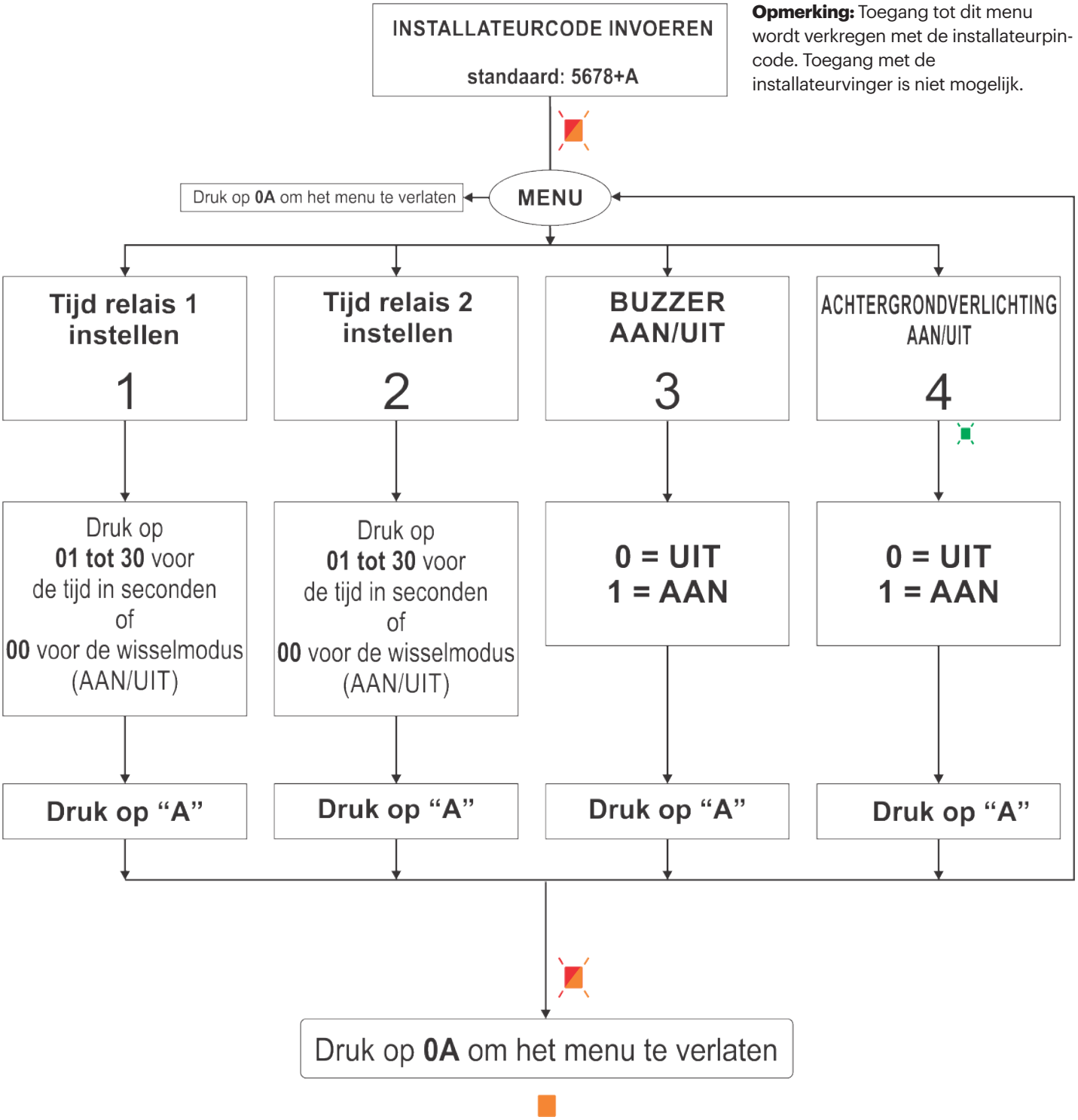


**Opmerking:** Toegang tot dit menu wordt verkregen met de installateurpin-code. Toegang met de installateurvinger is niet mogelijk.

**Voorbeeld:** Tijd relais1 instellen op 2 seconden - 5678 + A + 1 + 02 + A.