RU2

ELECTRÓNICA DEPORTADA DE 2 RELÉS

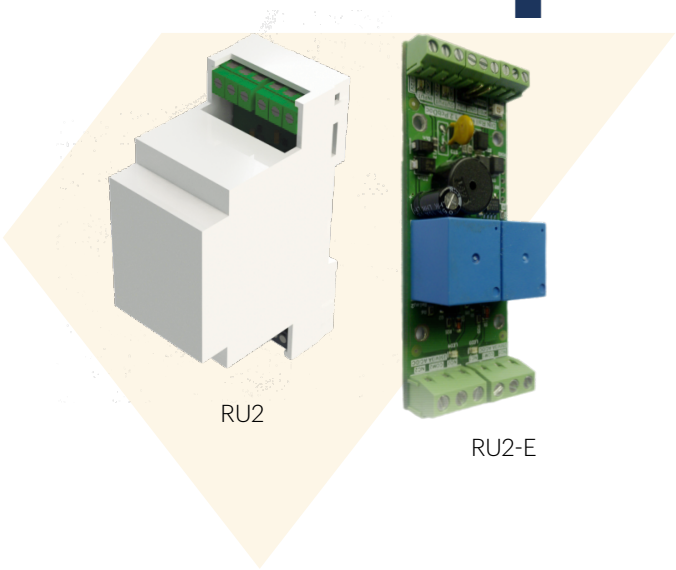

RU2 es una unidad de control remoto de 2 relés para los lectores biométricos autónomos B100-SA/DINB100-SA y los lectores de proximidad MIFARE MTPX-MF-SA/DINMTPX-MF-SA.

Para una instalación segura, se puede conectar el lector biométrico a una unidad de relé deportada en la zona segura.

CARACTERÍSTICAS

- Alimentación:	12 V CC, 100 mA
- Salida:	Dos relés de contactos NO/NC
- Máx. salida de corriente:	3 A, 250 V CA, 24 V CC
- Entradas:	Dos entradas para la activación de salidas
- Temporizador del relé:	de 1 a 255 s o modo ON/OFF
- Temperatura de uso:	0-50ºC, sin condensación
- Carcasa:	DIN RAIL tamaño 2 - caja o solo PCB
- Montaje:	DIN RAIL (para modelo con carcasa)

Dispositivos compatibles: series biométricas autónomas B100, sistema DIN Hotel

DIMENSIONES

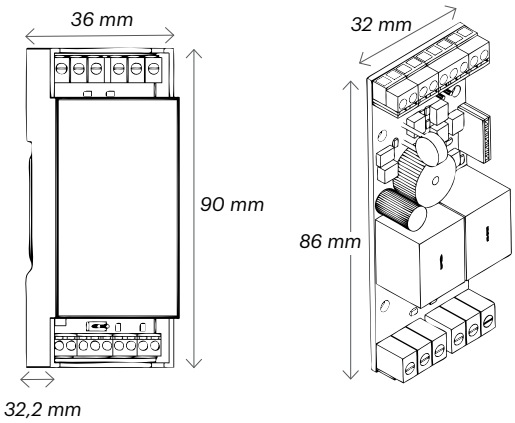

ESQUEMA DE INSTALACIÓN

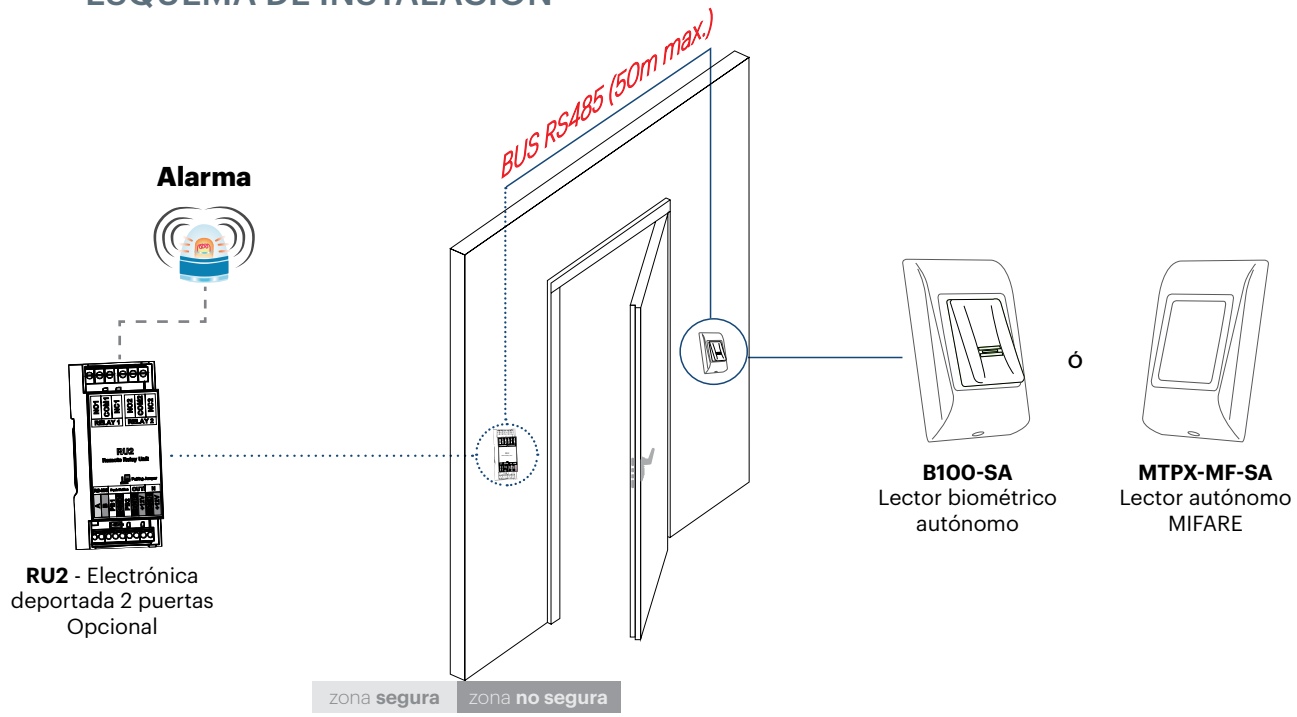

Todas las especificaciones de producto están sujetas a cambio sin previo aviso.