RU2

ÉLECTRONIQUE DÉPORTÉE 2 RELAIS

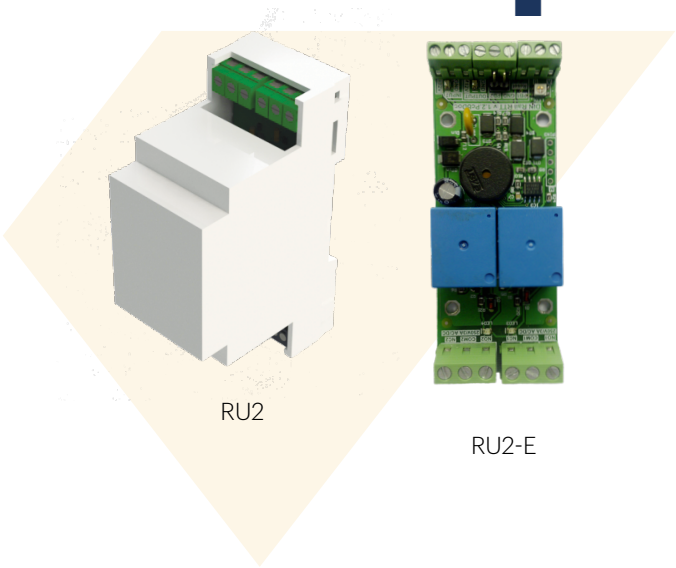

Le RU2 est une unité de contrôle déportée 2 relais pour les lecteurs biométriques autonomes B100-SA/DINB100-SA et les lecteurs RFID MIFARE MTPX-MF-SA/DINMTPX-MF-SA.

Pour une installation sécurisée, le lecteur biométrique peut être connecté à une unité de relais déportée dans la zone sécurisée.

CARACTÉRISTIQUES

- Alimentation:	12 V CC, 100 mA
- Sortie:	Deux relais de contactes NO/NC
- Sortie de tension máx:	3 A, 250 V CA, 24 V CC
- Entrées:	Deux entrées pour l'activation des sortie
- Temporisation des relais:	Mode impulsionnel (1 à 255sec) ou mode marche/arrêt (ON/OFF)
- Température de fonctionnement:	0-50ºC, sans condensation
- Boîtier:	DIN RAIL taille 2 - boîtier ou carte électronique
- Montage:	DIN RAIL (pour modèle avec boîtier)

Dispositifs compatibles: série biométrie autonome B100, système DIN Hotel

DIMENSIONS

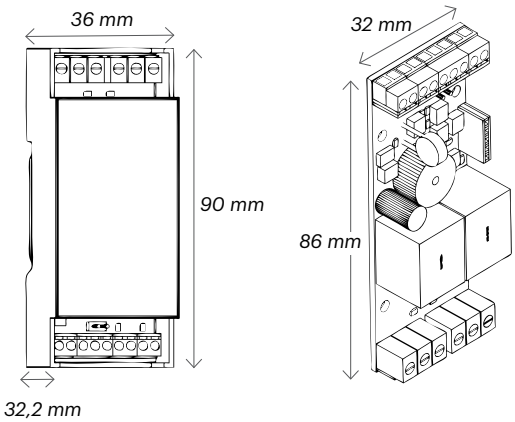

SCHÉMA D'INSTALLATION

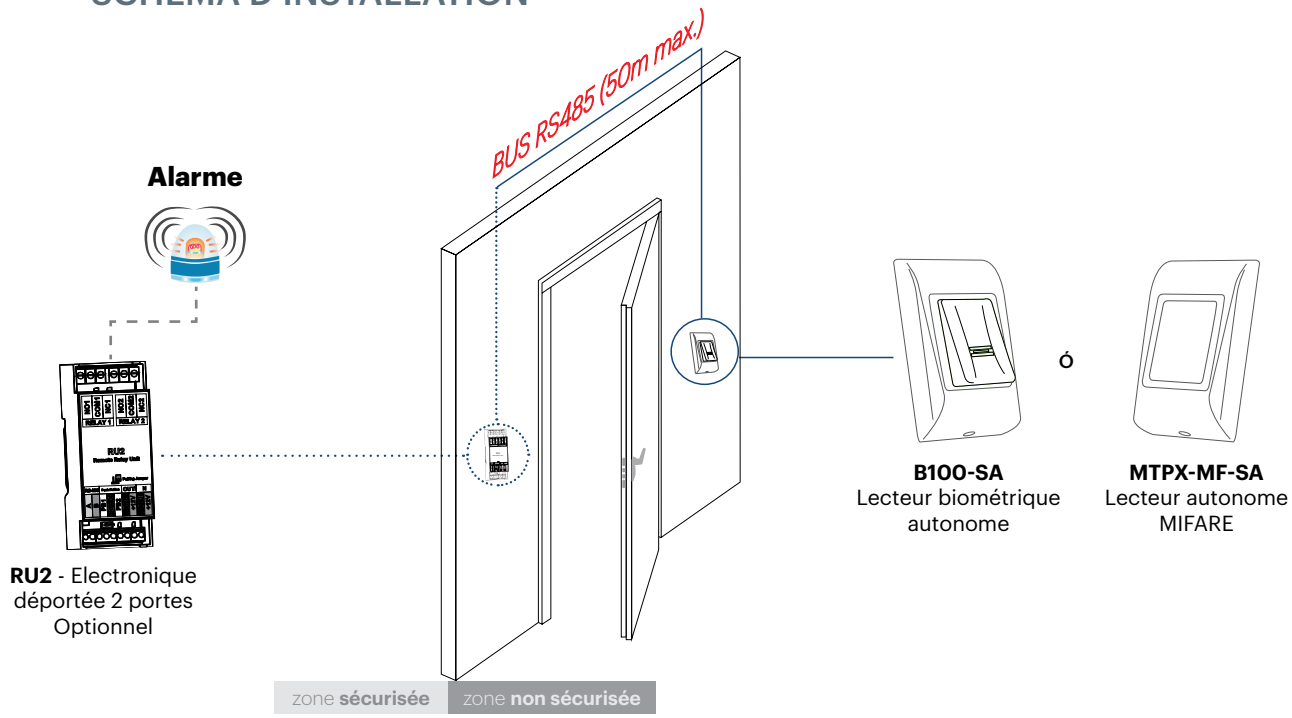

Les spécifications techniques contenues dans ce document sont sujettes à modification sans préavis.